(DE) Pferdefliegenfalle TaonX Aufbau- und Gebrauchsanweisung

Vor Gebrauch bitte sorgfältig lesen!
Der Inhalt dieser Gebrauchsanweisung entspricht den neuesten Erkenntnissen und mit allergrößter Sorgfalt Überarbeitung. Änderungen der Konstruktion und/oder Kombinationen dieses Produkts sind ausdrücklich vorbehalten und gewähren keinen Anspruch auf nachträgliche Abpassung bereits in Verkehr gebrachter Versionen dieses Produkts.

A) Lesen sie diese Anweisung sorgfältig vor Aufstellung und Gebrauch der Taonx:
Wir gratulieren Ihnen zum Erwerb der hochwertigen Pferde-Fliegenfalle. Bevor Sie die TaonX zu Gebrauch nehmen, lesen Sie diese Gebrauchsanweisung sorgfältig. Bei Fragen wenden Sie sich bitte an Ihren örtlichen Lieferanten. Der Inhalt dieser Anweisung entspricht den neuesten Erkenntnissen bei wird ständig aktualisiert. Änderungen der Konstruktion und/oder Kombinationen dieses Produktes sind ausdrücklich vorbehalten und gewähren keinen Anspruch auf nachträgliche Abpassung früher in Verkehr gebrachter Versionen dieses Produkts. Bewahren Sie diese Gebrauchs-anweisung für den spätereinwerben Gebrauch auf.

B) Lieferung und Empfang der Taonx:
Packen Sie während des Auspackens und Transportbeschädigungen Gegenstände und Teile aus. Prüfen Sie alle detaillierten Teile auf Vollständigkeit und Unversehrtheit. Bei Fehlen oder Beschädigungen der Ware sofort Ihr Lieferant mit.
Bewahren Sie alle Teile sowohl als Produkt, als auch das Verpackungs-material für eine mögliche Begutachtung auf. Überprüfen Sie die Vollständigkeit der von Ihnen gekauften Ware. Entfernen Sie sämtliche Verpackung, vor Ingebrauchnahme dieses Produkts.

C) Aufbau der Taonx:
Die TaonX sollte in unmittelbarer Nähe der Kühe- und/oder Fütterungsplätze der Tiere an Sand oder Wand aufgestellt werden. Achten Sie bei der Aufstellung darauf, dass sie keinen Tier gefangen kann, die Kunststoffhülle pour eine ausreichende Luftzufuhr gewährleistet und die Tiere mit ihrer Nase nicht direkt an die Kunststoffhülle stoßen. Wählen Sie einen Standort, der die Tiere nicht stört und die Bedienung nicht einschränkt. Bewahren Sie einen Bolzenschlüssel, Schraubenschlüssel und die Bedienungsanleitung in der Nähe der Einfüllöffnung auf. Verwenden Sie ausschließlich Wasser und keine Chemikalien oder Reinigungsmittel. Bei Nichtbeachtung dieser Produktbeschreibung und der Montage- und Bedienungsanleitung erlischt der Gewährleistungsanspruch.

D) Montage der Taonx :
Taonx dort aufstellen, wo sie am wenigsten im Weg ist und die Tiere nicht stört. Die Tiere können sich nicht verletzen. Die Tiere können sich nicht verletzen. Die Tiere können sich nicht verletzen

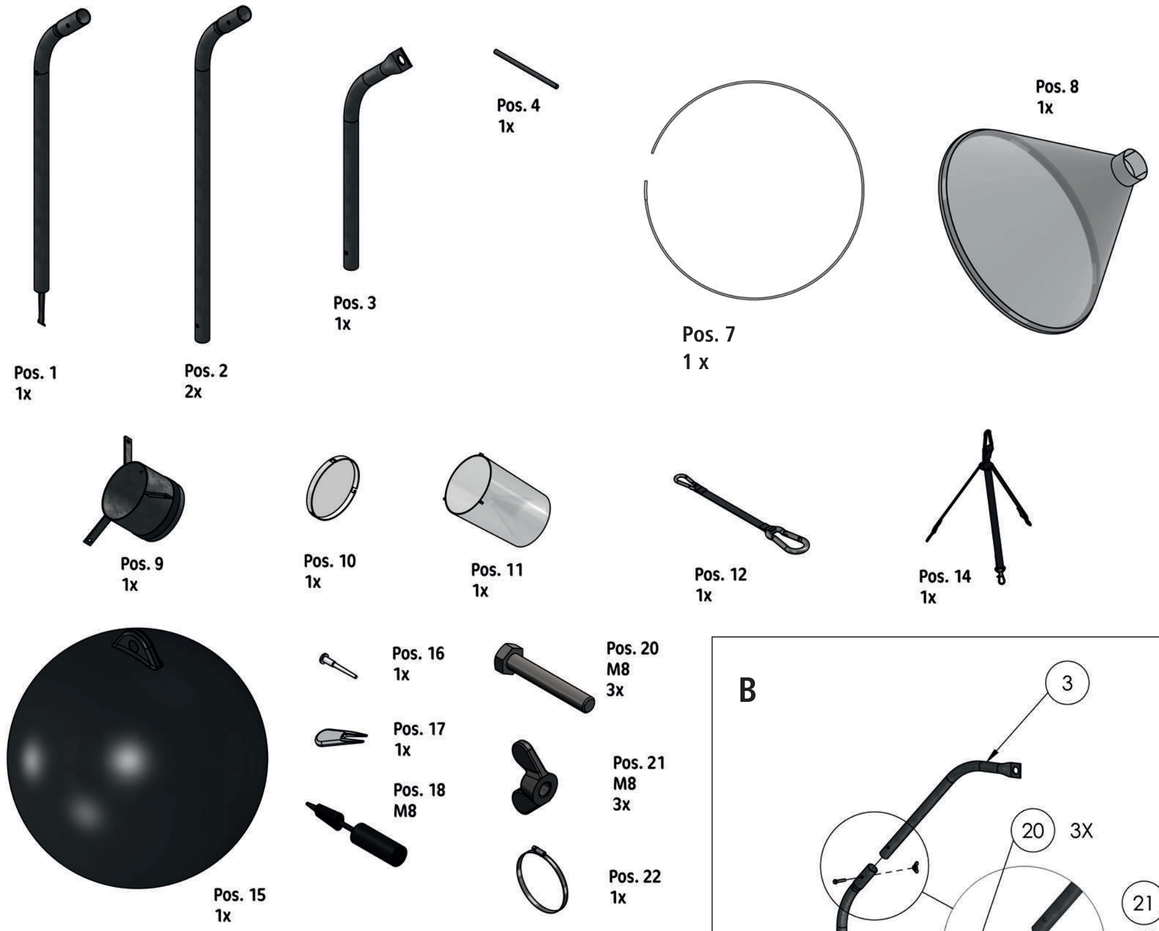
Pos. 1
1x
Pos. 2
2x
Pos. 3
1x
Pos. 4
1x
Pos. 7
1 x
Pos. 8
1x
Pos. 9
1x
Pos. 10
1x
Pos. 11
1x
Pos. 12
1x
Pos. 14
1x
Pos. 15
1x
Pos. 16
1x
Pos. 17
1x
Pos. 18
M8
Pos. 20
M8
3x
Pos. 21
M8
3x
Pos. 22
1x

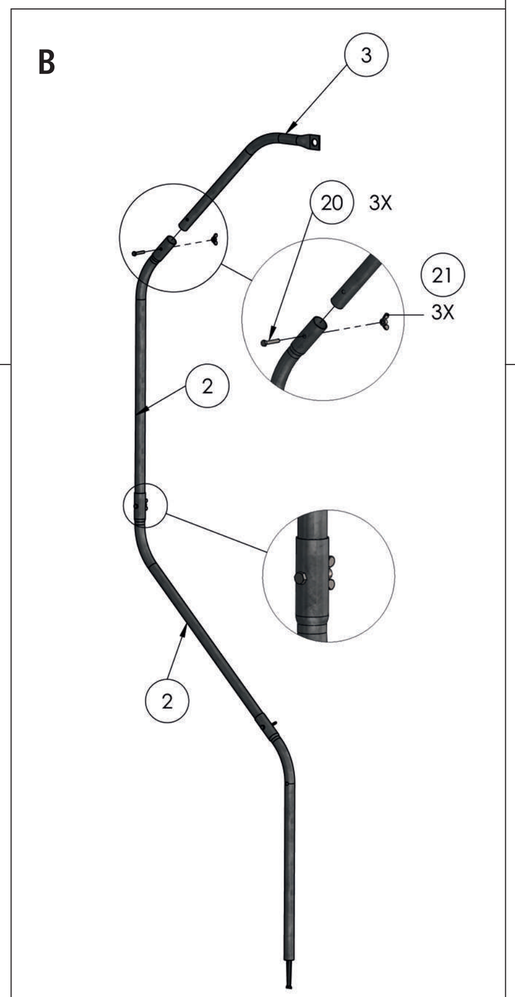
B
3
20
3X
21
3X
2
2

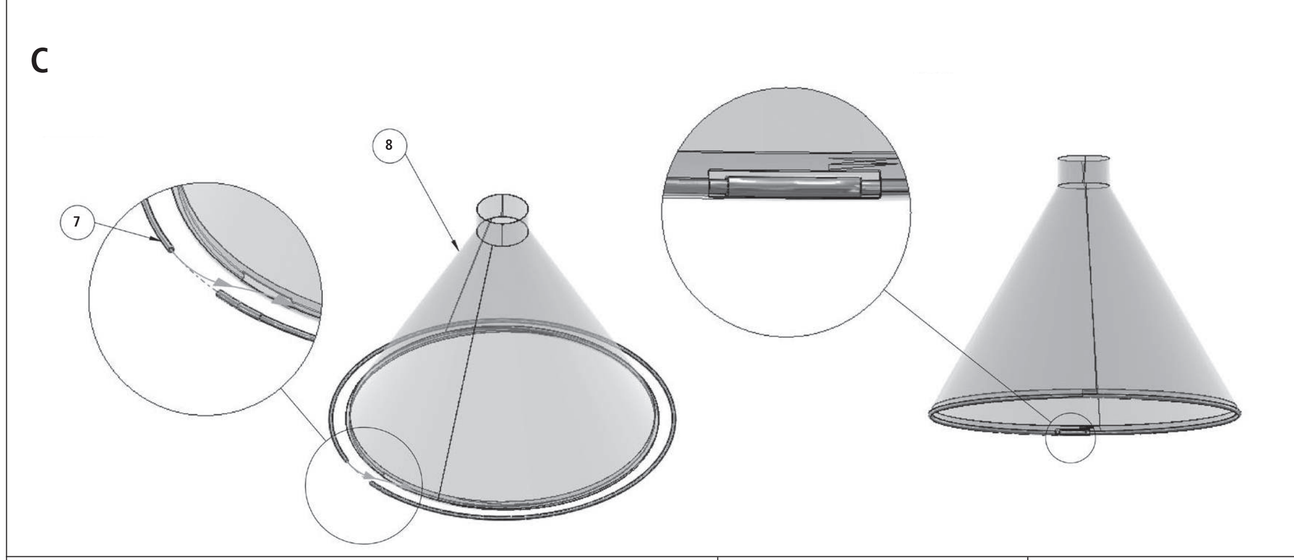
C
7
8

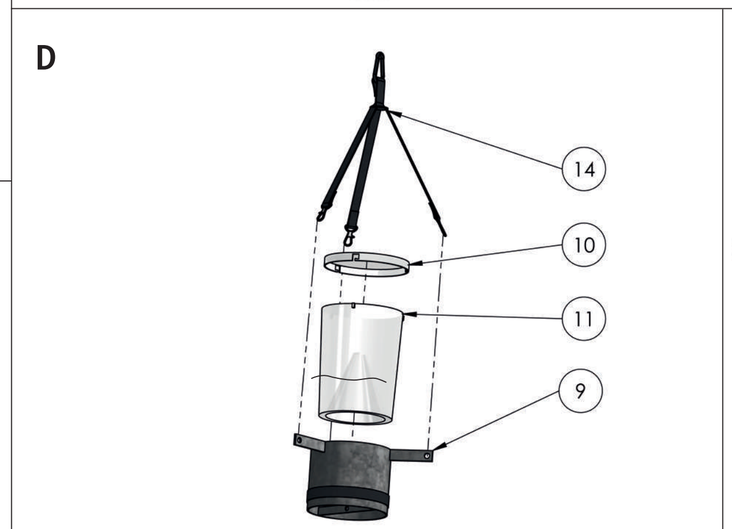
D
14
10
11
9

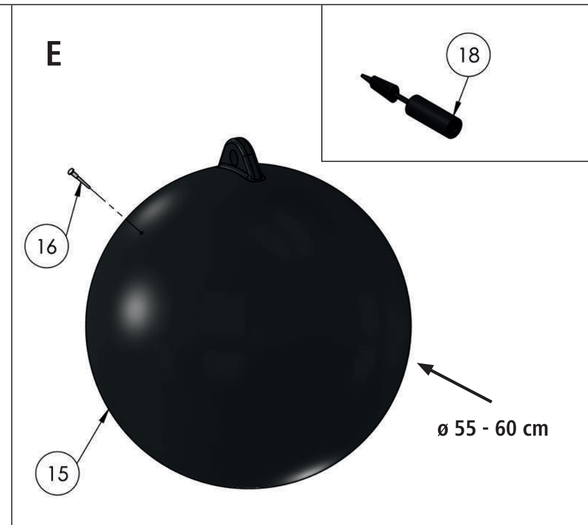
E
18
16
15
ø 55 - 60 cm

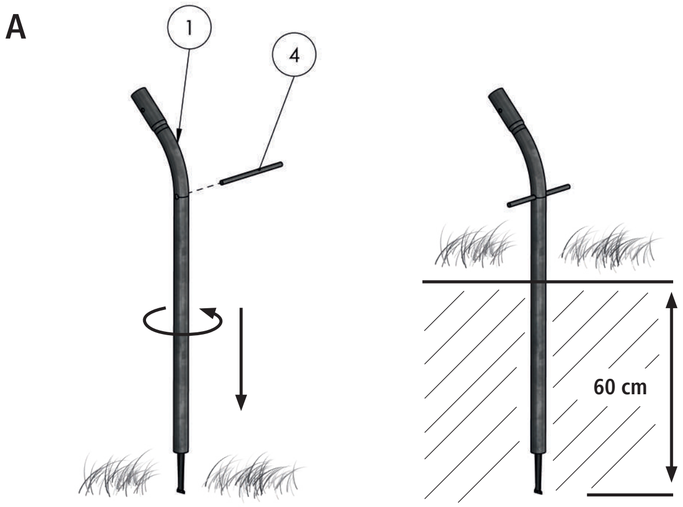
A
1
4
60 cm

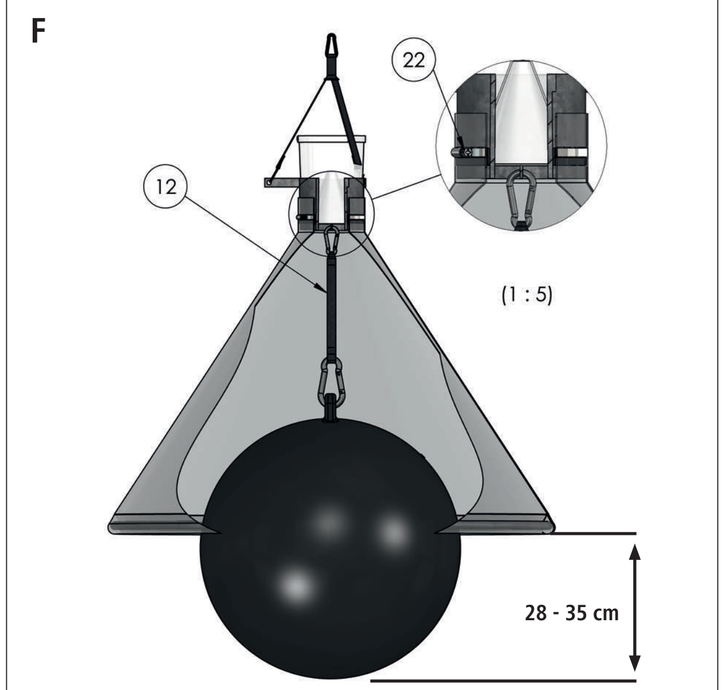
F
22
12
(1 : 5)
28 - 35 cm

G