# TTK 165 ECO / TTK 170 ECO / TTK 380 ECO

# FR

**INSTRUCTIONS**
DÉSHUMIDIFICATEUR

TROTEC

TRT-BA-TTK165ECO-TTK170ECO-TTK380ECO-TC210902TRT02-015-FR

## Sommaire

**Informations sur l'utilisation de cette instruction** ..... 2
**Sécurité** ..... 3
**Informations sur l'appareil** ..... 6
**Transport et stockage** ..... 8
**Montage et mise en service** ..... 8
**Utilisation** ..... 12
**Accessoires disponibles** ..... 15
**Défauts et pannes** ..... 16
**Maintenance** ..... 17
**Annexe technique** ..... 20
**Élimination** ..... 29

## Informations sur l'utilisation de cette instruction

### Symboles

**Danger**
Ce symbole indique l'existence de risques pour la vie et la santé des personnes du fait de la présence de gaz extrêmement inflammable.

**Avertissement relatif à la tension électrique**
Ce symbole indique que la tension électrique cause des risques pour la vie et la santé des personnes.

**Avertissement**
Cette mention d'avertissement indique un risque moyen qui peut entraîner des blessures graves ou mortelles s'il n'est pas évité.

**Attention**
Cette mention d'avertissement indique un risque faible qui peut entraîner des blessures bénignes ou moyennes s'il n'est pas évité.

**Remarque**
Cette mention d'avertissement indique des informations importantes (par ex. dommages matériels), mais aucun danger.

**Info**
Les indications présentant ce symbole vous aident à exécuter vos tâches rapidement et en toute sécurité.

**Observer le mode d'emploi**
Ce symbole souligne la nécessité d'observer l'instruction.

Vous pouvez télécharger la dernière version de ce manuel et la déclaration de conformité UE sur le lien suivant :

TTK 165 ECO

https://hub.trotec.com/?id=40461

TTK 170 ECO

https://hub.trotec.com/?id=40716

TTK 380 ECO

https://hub.trotec.com/?id=42742

## Sécurité

**Veuillez lire attentivement le présent manuel avant la mise en service ou l'utilisation de l'appareil et conservez-le à proximité immédiate du site d'installation ou de l'appareil même.**

**Avertissement**

**Lisez toutes les consignes de sécurité et toutes les instructions.**

Le non-respect des consignes de sécurité risque de causer une électrocution, de provoquer un incendie ou de causer des blessures graves.

**Conservez toutes les consignes de sécurité et toutes les instructions pour pouvoir vous y reporter ultérieurement.**

Cet appareil peut être utilisé par des enfants âgés d'au moins 8 ans et par des personnes ayant des capacités physiques, sensorielles ou mentales réduites ou dénuées d'expérience ou de connaissance, s'ils (si elles) sont correctement surveillé(e)s ou si des instructions relatives à l'utilisation de l'appareil en toute sécurité leur ont été données et si les risques encourus ont été appréhendés.

Les enfants ne doivent pas jouer avec l'appareil. Le nettoyage et l'entretien par l'usager ne doivent pas être effectués par des enfants sans surveillance.

- N'utilisez pas et ne placez pas l'appareil dans les pièces ou les zones présentant un risque d'explosion.
- N'utilisez pas l'appareil dans les atmosphères agressives.
- Placez l'appareil dans une position verticale et stable sur une surface horizontale et stable.
- Faites sécher l'appareil après un nettoyage humide. Ne le faites pas fonctionner s'il est mouillé.
- Ne touchez ou n'utilisez pas l'appareil les mains humides ou mouillées.
- N'exposez pas l'appareil à un jet d'eau direct.
- Ne couvrez pas l'appareil pendant le fonctionnement.
- Ne vous asseyez pas sur l'appareil.
- L'appareil n'est pas un jouet. Tenez-le hors de portée des enfants et des animaux.
- Surveillez l'appareil de temps en temps pendant le fonctionnement.
- Avant chaque utilisation, vérifiez le bon état de l'appareil, des accessoires et des pièces de raccordement. N'utilisez pas l'appareil si celui-ci ou une des pièces qui le composent présente un défaut.
- Protégez tous les câbles électriques en dehors de l'appareil contre les endommagements (par ex. par des animaux). N'utilisez jamais l'appareil lorsque le cordon électrique ou la fiche sont détériorés !
- Le raccordement secteur doit correspondre aux indications données au chapitre « Annexe technique ».
- Raccordez la fiche de l'appareil à une prise de courant protégée selon les règles de l'art.
- Choisissez des rallonges de câbles électriques conformément à la puissance connectée de l'appareil, la longueur du câble et l'utilisation. Déroulez complètement la rallonge électrique. Évitez toute surcharge électrique.
- N'utilisez jamais l'appareil si vous remarquez des détériorations sur la prise ou sur le câble de raccordement secteur.
  Si le cordon secteur de cet appareil est endommagé, il doit être remplacé par le fabricant, son service après-vente ou par une personne qualifiée afin d'éviter tout risque.
  Les cordons secteurs défectueux représentent un sérieux danger pour la santé.
- Avant l'entretien, la maintenance ou les réparations, débranchez le câble électrique de l'appareil en le saisissant par la fiche.
- Éteignez l'appareil et retirez le câble électrique de la prise lorsque l'appareil n'est pas en service.
- Lors de l'installation, respectez les distances minimales requises par rapport aux murs et aux objets ainsi que les conditions d'entreposage et de fonctionnement conformément aux indications figurant dans l'Annexe technique.
- Veillez à ce que l'entrée et la sortie d'air soient libres.
- Assurez-vous que le côté aspiration soit toujours exempt de saleté et de corps étrangers.
- N'introduisez pas de corps étrangers ni de membres du corps à l'intérieur de l'appareil.
- N'enlevez aucun signal de sécurité, autocollant ni étiquette de l'appareil. Tous les signaux de sécurité, autocollants et étiquettes doivent être conservés de manière à rester lisibles.
- Veuillez transporter l'appareil exclusivement en position verticale et après avoir vidé le réservoir de récupération des condensats et le tuyau d'évacuation.
- Avant l'entreposage ou le transport, videz les condensats accumulés. Ne les buvez pas. Risques pour la santé !
- Utilisez uniquement des pièces de rechange d'origine pour ne pas compromettre l'exploitation et la sécurité de fonctionnement de l'appareil.

**Consignes de sécurité pour les appareils contenant des réfrigérants inflammables**

- N‘installez l’appareil que dans les locaux où des pertes éventuelles de gaz réfrigérant ne risquent pas de s’accumuler. Lorsque l’appareil est installé, exploité ou entreposé dans un local non aéré, celui-ci doit être construit de telle sorte qu’il n’y ait pas d’accumulation de gaz en cas de perte éventuelle de réfrigérant. Le but est d’éviter les risques d’incendie ou d’explosion qui peuvent être provoqués par une inflammation du réfrigérant dont un four électrique, une cuisinière ou une autre source d’inflammation pourrait être à l’origine.
- N‘installez l’appareil que dans un local où ne se trouve aucune source d’inflammation (par exemple une flamme ouverte, un appareil à gaz allumé ou un chauffage électrique).
- Notez bien que le gaz réfrigérant est inodore.
- N’installez l’appareil que dans le respect de la réglementation nationale en matière d’installation.
- Observez les consignes locales.
- Observez la réglementation nationale concernant les installations au gaz.
- N'installez, n’utilisez et n’entreposez le TTK 165 ECO / TTK 170 ECO que dans un local d’une surface supérieure à 11 $m^2$.
- N'installez, n’utilisez et n’entreposez le TTK 380 ECO que dans un local d’une surface supérieure à 14 $m^2$.
- Entreposez l’appareil de manière à éviter tout dommage mécanique.
- Le R290 est un réfrigérant conforme aux directives environnementales européennes. Aucune partie du circuit frigorifique ne doit être perforée.
- Observez la quantité maximum de réfrigérant dans les caractéristiques techniques.
- Ne pas percer ni brûler.
- N’utilisez aucun objet pour accélérer le processus de dégivrage, à l’exception de ceux autorisés par le fabricant.
- Toute personne devant travailler sur le circuit de réfrigération doit être en mesure de présenter un certificat, délivré par un organisme accrédité, attestant sa compétence dans la manipulation de gaz réfrigérants au moyen d’un procédé connu dans l’industrie.
- Les travaux de maintenance doivent être effectués en conformité avec les consignes du fabricant. Si les travaux de maintenance ou de réparation nécessitent l’aide de personnes supplémentaires, la personne formée à la manipulation des réfrigérants inflammables doit surveiller les travaux en permanence.
- Tout le circuit réfrigérant est un système hermétiquement clos qui ne nécessite pas d'entretien ; seules une entreprise spécialisée dans le génie frigorifique et climatique ou le fabricant sont autorisées à en effectuer la maintenance et la réparation.

## Utilisation conforme

Utilisez l’appareil exclusivement pour assécher et pour déshumidifier l’air ambiant, tout en respectant les données techniques.

Sont considérés comme faisant partie d’une utilisation conforme :

- l’assèchement et la déshumidification :
  - gros-œuvre
  - locaux par exemple après un dégât des eaux (assainissement après dégâts des eaux)
- la déshumidification permanente :
  - d’entrepôts, d’archives, de laboratoires, de garages
  - de maisons de vacances
  - de vestiaires, etc.

Toute utilisation autre que celle prévue est considérée comme une utilisation non conforme.

## Utilisation non conforme raisonnablement prévisible

- N’installez pas l’appareil sur une surface mouillée ou inondée, par exemple à proximité d’une évacuation de sol.
- Veuillez ne déposer aucun objet, comme p.ex. des vêtements, sur l'appareil.
- Veuillez ne pas utiliser l'appareil à l’extérieur.
- N’utilisez pas l’appareil à proximité immédiate de piscines, de baignoires ou de douches.
- Ne plongez jamais l'appareil dans l'eau.
- N'effectuez pas de modification structurelle, transformation ni ajout arbitraire sur l'appareil.

## Qualification du personnel

Toute personne utilisant le présent appareil doit :

- prendre conscience des risques associés aux appareils électriques en environnement humide.
- avoir lu et compris l’instructions, notamment le chapitre « Sécurité ».

Toute activité de maintenance nécessitant l'ouverture du carter est à effectuer par une entreprise spécialisée dans le génie frigorifique et climatique ou par le fabricant.

## Signaux de sécurité et étiquettes sur l'appareil

**Remarque**
N'enlevez aucun signal de sécurité, autocollant ni étiquette de l'appareil. Tous les signaux de sécurité, autocollants et étiquettes doivent être conservés de manière à rester lisibles.

Les signaux de sécurité et étiquettes suivants sont apposés sur l'appareil :

### TTK 165 ECO / TTK 170 ECO

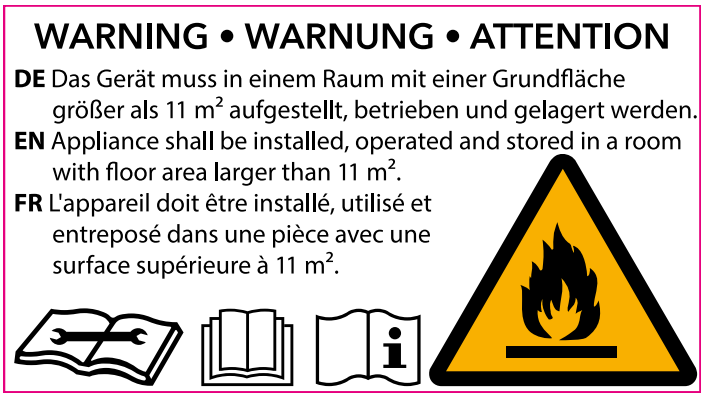


### TTK 380 ECO

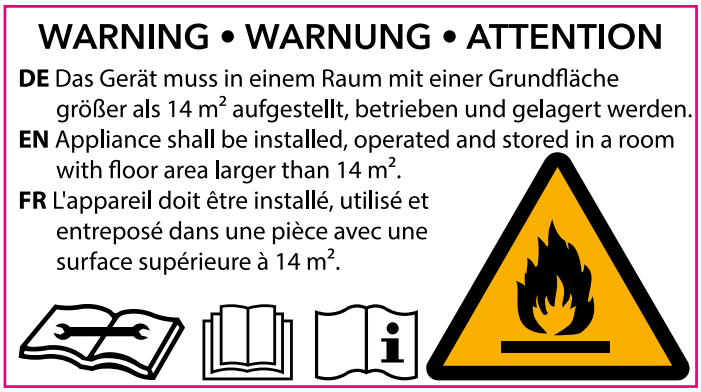


**Observer le manuel d'utilisation**
Ce symbole rappelle la nécessité de lire et d'observer l'instruction.

**Observer les instructions de réparation**
Tout travail d'élimination, de maintenance ou de réparation sur le circuit réfrigérant doit être effectué exclusivement en conformité avec les consignes du fabricant et par des personnes en possession d'un certificat de compétence. Les instructions de réparation correspondantes sont disponibles sur demande auprès du fabricant.

## Risques résiduels

**Danger**
**Réfrigérant naturel propane (R290) !**
H220 : gaz extrêmement inflammable.
H280 : contient du gaz sous pression ; peut exploser sous l'effet de la chaleur.
P210 : tenir éloigné de toute source de chaleur, des surfaces chaudes, des étincelles, des flammes ainsi que de toute autre source d'inflammation. Ne pas fumer.
P377 : gaz effluent en feu : ne pas éteindre tant que la fuite ne peut pas être colmatée sans danger.
P410+P403 : conserver à l'abri du soleil dans un endroit bien aéré.

**Avertissement relatif à la tension électrique**
Toute intervention au niveau des composants électriques est à réaliser exclusivement par une entreprise spécialisée !

**Avertissement relatif à la tension électrique**
Risque d'électrocution !
L'appareil n'est pas protégé contre l'eau.
Il existe un risque d'électrocution !
N'utilisez jamais l'appareil dans des endroit où des gouttes d'eau, des éclaboussures ou de l'eau courante peuvent pénétrer dans l'appareil et ne le plongez jamais dans l'eau !

**Avertissement relatif à la tension électrique**
Risque d'électrocution !
Tout contact de l'appareil avec de l'eau risque de provoquer une électrocution !
N'utilisez pas cet appareil à proximité immédiate d'une baignoire, d'une douche ni d'une piscine !

**Avertissement relatif à la tension électrique**
Retirez la fiche d'alimentation de la prise secteur avant tout type d'intervention sur l'appareil.
Ne touchez jamais la fiche secteur avec des mains humides ou mouillées.
Débranchez le cordon secteur de la prise électrique en tirant sur la fiche secteur.

**Avertissement**
L'utilisation de l'appareil peut comporter un risque s'il est utilisé par des personnes non compétentes, en cas d'utilisation non conforme ou non conventionnelle !
Veuillez respecter les exigences relatives à la qualification du personnel !

**Avertissement**
L'appareil n'étant pas un jouet, il n'est pas adapté aux enfants.

**Avertissement**

Danger de suffocation !
Veuillez ne pas laisser traîner les emballages vides. Ils pourraient être dangereux pour les enfants.

**Remarque**

N'utilisez jamais l'appareil sans filtre à air monté sur l'entrée d'air.
Sans filtre à air, l'intérieur de l'appareil se salit énormément, ce qui peut réduire ses performances et le détériorer.

### Comportement en cas d'urgence

1. Arrêtez l'appareil.
2. Débranchez l'appareil du secteur. Débranchez le cordon secteur de la prise électrique en tirant sur la fiche secteur.
3. Ne rebranchez jamais un appareil endommagé.

## Informations sur l'appareil

### Description de l'appareil

L'appareil assure une déshumidification de l'air entièrement automatique selon le principe de condensation.

L'air ambiant humide est aspiré par le ventilateur au niveau de l'entrée d'air dotée d'un filtre à air, puis passe par l'évaporateur et le condenseur. Au niveau de l'évaporateur froid, l'air ambiant est refroidi à une température inférieure au point de rosée. La vapeur d'eau contenue dans l'air ambiant se dépose comme condensat ou givre sur les lamelles de l'évaporateur. L'air déshumidifié et refroidi est alors légèrement chauffé au niveau du condenseur avant d'être rejeté dans la pièce. L'air sec ainsi traité se mélange de nouveau à l'air ambiant. En raison de la circulation continue de l'air ambiant à travers l'appareil, l'humidité relative de l'air du local d'installation baisse.

En fonction de la température ambiante et de l'humidité relative, l'eau condensée goutte, soit continuellement, soit seulement pendant les phases de dégivrage périodiques, dans le réservoir de récupération des condensats par le biais de la tubulure d'évacuation intégrée. Le réservoir de récupération des condensats est doté d'un flotteur servant à mesurer le niveau de remplissage.

Avec le TTK 165 ECO, le dégivrage s'effectue électroniquement par recyclage de l'air.

Les appareils TTK 170 ECO et TTK 380 ECO sont équipés d'une fonction de dégivrage automatique à gaz chaud. Grâce à elle, le gaz chaud du circuit réfrigérant est activement utilisé pour un dégivrage rapide et efficace. Le TTK 170 ECO et le TTK 380 ECO sont de ce fait nettement plus efficaces à des températures inférieures à 15 °C.

Lorsque le niveau de remplissage max. du bac de récupération des condensats est atteint ou que le bac de récupération des condensats n'est pas inséré correctement, le voyant rouge du bac s'allume (voir Représentation de l'appareil). Le compresseur et le ventilateur s'arrêtent. Le voyant du bac de récupération de l'eau de condensation ne s'éteint qu'après que celui-ci a été vidé et remis en place.

Au besoin, il est possible de raccorder aux appareils TTK 170 ECO et TTK 380 ECO un hygrostat externe pour la régulation de l'humidité relative. En outre, un compteur d'heures de service aide à respecter les intervalles de maintenance.

L'eau condensée peut également être évacuée par un flexible branché au raccord de condensat.

L'appareil permet de réduire l'humidité relative jusqu'à 30 % environ.

La chaleur émise par l'appareil en fonctionnement peut faire légèrement augmenter la température ambiante.

L'appareil n'est pas protégé contre l'eau (IPX0).

**Info**

Les illustrations de cette notice d'instructions se réfèrent à titre d'exemple au modèle TTK 170 ECO. Sauf indication contraire, les manipulations et les commentaires s'appliquent aussi aux modèles TTK 165 ECO et TTK 380 ECO.

## Représentation de l'appareil

TTK 165 ECO

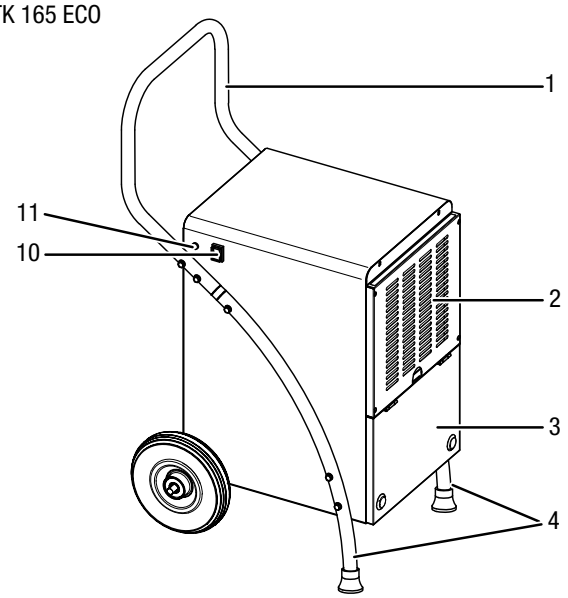


TTK 170 ECO

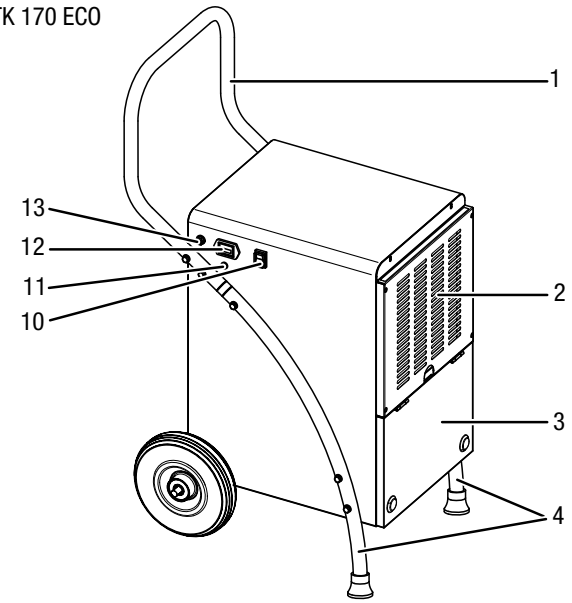


TTK 165 ECO / TTK 170 ECO

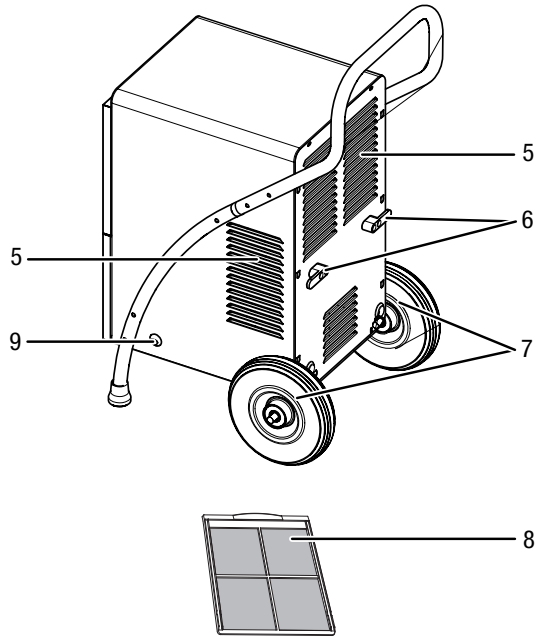


TTK 380 ECO

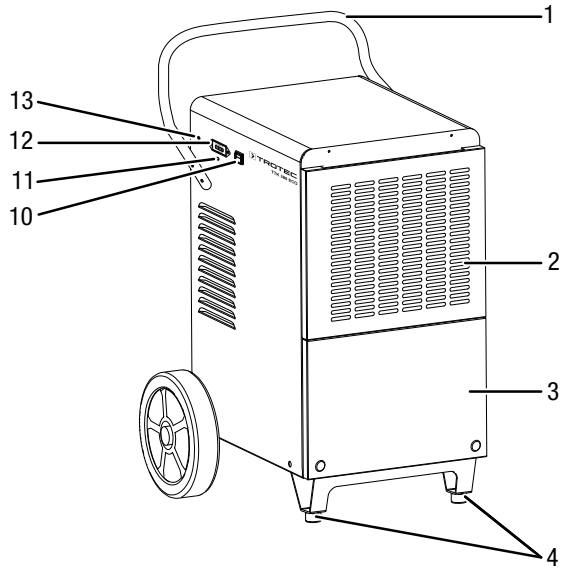


TTK 380 ECO

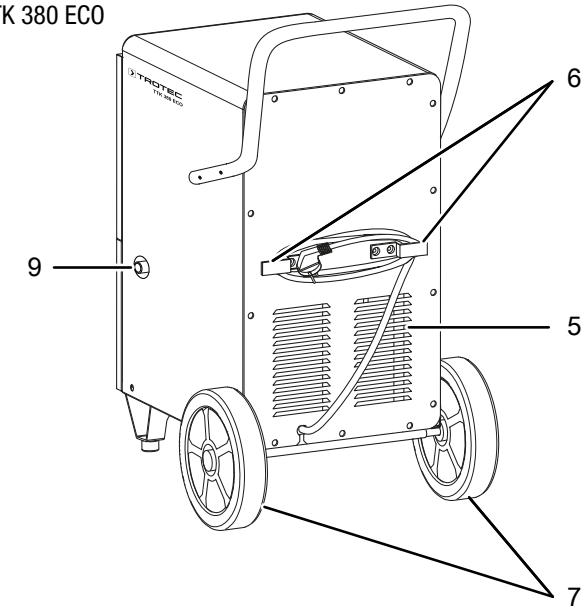


| N° | Désignation |
|---|---|
| 1 | Poignée de transport |
| 2 | Entrée d'air avec filtre à air |
| 3 | Réservoir de récupération des condensats (derrière le cache) |
| 4 | Pieds de support |
| 5 | Sortie d'air |
| 6 | Fixation du câble électrique |
| 7 | Roues de transport |
| 8 | Filtre à air |
| 9 | Raccord de flexible d'évacuation des condensats |
| 10 | Interrupteur marche/arrêt |
| 11 | Voyant du réservoir de récupération des condensats |
| 12 | Compteur d'heures de service |
| 13 | Raccord pour hygrostat externe disponible en option |

## Transport et stockage

**Remarque**
L'appareil peut s'endommager si vous le transportez ou l'entreposer de manière inappropriée.
Observez les informations relatives au transport et à l'entreposage de l'appareil.

### Transport

Observez que des consignes de transport supplémentaires peuvent s'appliquer aux appareils utilisant un réfrigérant inflammable. La disposition des équipements ou le nombre maximum de sous-ensembles pouvant être transportés ensemble ressort des consignes de transport applicables.

Veuillez observer les consignes suivantes **avant** chaque transport :

- Arrêtez l'appareil.
- Débranchez le cordon secteur de la prise murale en tirant sur la fiche secteur.
- Vidangez le condensat restant de l'appareil et du flexible d'évacuation des condensats (voir chapitre maintenance).
- Veuillez ne pas utiliser le cordon électrique pour tirer l'appareil.

Veuillez observer les consignes suivantes **après** chaque transport :

- Installez l'appareil à la verticale après l'avoir transporté.

### Entreposage

Veuillez observer les consignes suivantes **avant** chaque stockage :

- Vidangez le condensat restant de l'appareil et du flexible d'évacuation des condensats (voir chapitre maintenance).
- Débranchez le cordon secteur de la prise murale en tirant sur la fiche secteur.

Observez les conditions de stockage suivantes lorsque vous n'utilisez pas l'appareil :

- N'entreposez le TTK 165 ECO et le TTK 170 ECO que dans un local d'une surface supérieure à 11 $m^2$.
- N'entreposez le TTK 380 ECO que dans un local d'une surface supérieure à 14 $m^2$.
- N'entreposez l'appareil que dans un local où ne se trouve aucune source d'inflammation (par exemple une flamme ouverte, un appareil à gaz allumé ou un chauffage électrique).
- Stockez l'appareil au sec et protégé du gel et de la chaleur.
- Entreposez l'appareil en position verticale, à l'abri de la poussière et de l'exposition directe au soleil.
- Le cas échéant, protégez l'appareil de la poussière par une housse.
- Ne placez aucun autre appareil ou aucun objet sur l'appareil, afin d'éviter de le détériorer.

## Montage et mise en service

### Composition de la fourniture

**TTK 165 ECO / TTK 170 ECO**

- 1 appareil
- 1 filtre à air
- 2 roues de transport
- 1 axe
- 2 goupilles fendues
- 2 goupilles rabattables
- 4 rondelles
- 1 poignée de transport
- 2 pieds
- 2 grandes vis
- 10 petites vis
- 1 mode d'emploi

**TTK 380 ECO**

- 1 appareil
- 1 poignée de transport
- 1 filtre à air
- 4 vis
- 1 mode d'emploi

### Déballage de l'appareil

1. Ouvrez le carton et sortez l'appareil.
2. Retirez entièrement l'emballage de l'appareil.
3. Déroulez complètement le câble électrique. Assurez-vous que le câble électrique n'est pas endommagé et ne le détériorez pas en le déroulant.

## Montage

Utilisez des outils adaptés à la tâche.

### Montage des pieds – TTK 165 ECO / TTK 170 ECO

Les pieds doivent être fixés à l'appareil avant la première mise en service. Procédez de la manière suivante :

1. Couchez l'appareil sur la face avant.
2. Montez les deux pieds (4) avec six vis sur les côtés de l'appareil. Les pieds doivent dépasser du dessous de l'appareil.

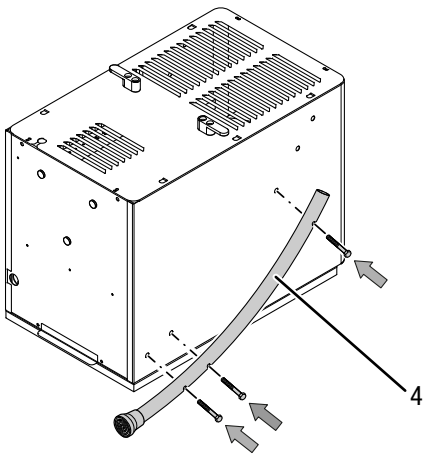


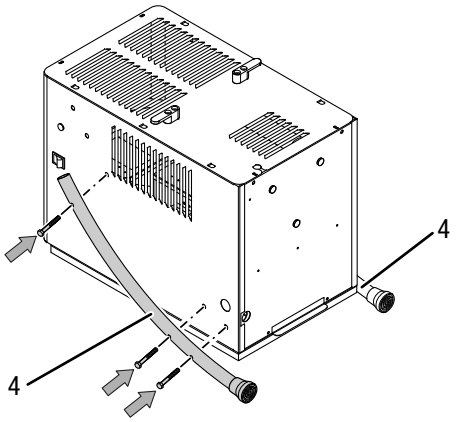


3. Ensuite, montez les roues de transport.

### Montage des roues de transport – TTK 165 ECO / TTK 170 ECO

Les roues de transport et l'axe doivent être fixés à l'appareil avant la première mise en service. Procédez de la manière suivante :

✓ L'appareil est posé sur sa face avant.

1. Fixez l'axe (14) avec deux grandes vis sous l'appareil, à l'arrière. Assurez-vous de la bonne tenue.

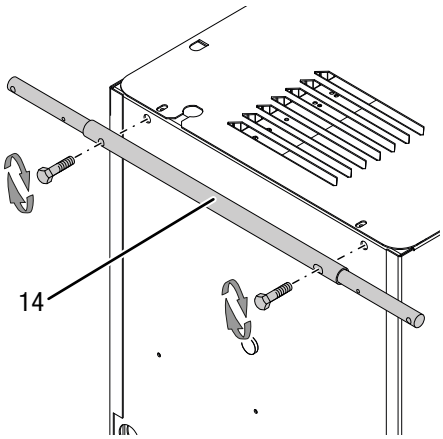


2. Introduisez une goupille fendue (15) jusqu'en butée dans le trou intérieur de l'axe. Recourbez les extrémités de la goupille vers l'extérieur pour la fixer.

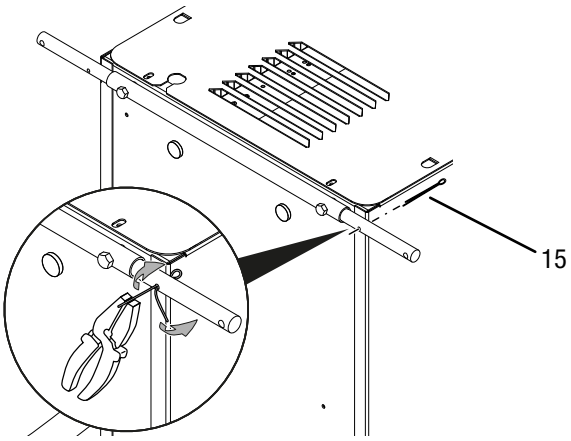


3. Placez une rondelle (16) sur l'axe (14).
4. Glissez une roue de transport (7) devant la rondelle (16).

5. Placez une deuxième rondelle (16) devant la roue de transport (7).

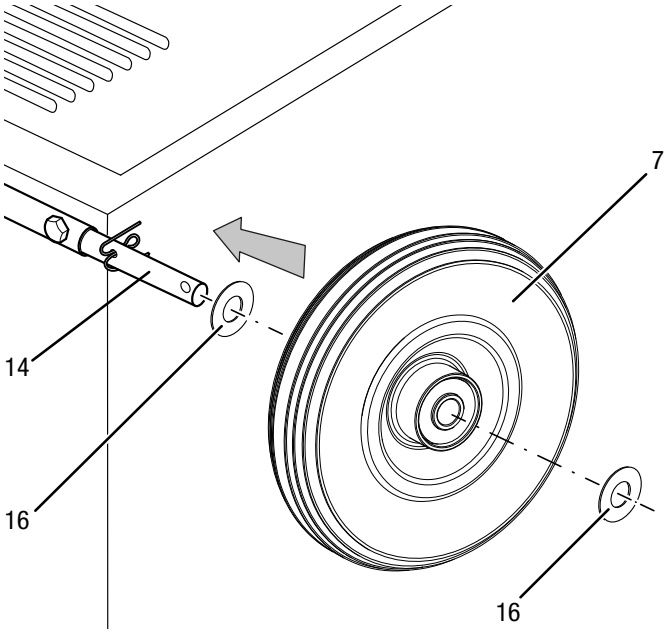


6. Introduisez une goupille rabattable (17) jusqu'en butée dans le trou devant la rondelle (16). Rabattez l'anneau de la goupille (17).

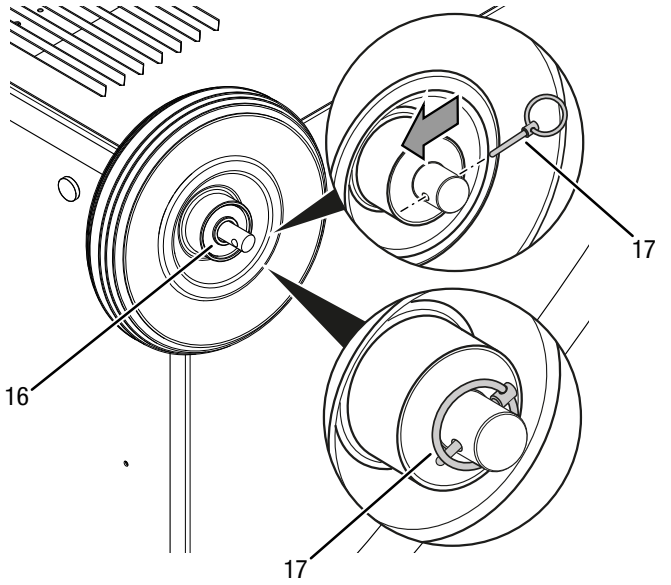


7. Répétez le processus de l'autre côté de l'axe.
8. Placez l'appareil à la verticale après le montage des roues de transport et des pieds.

**Montage de la poignée de transport**

La poignée de transport doit être fixée à l'appareil avant la première mise en service. Pour cela, procédez de la manière suivante :

**TTK 165 ECO / TTK 170 ECO**

1. Montez la poignée de transport (1) avec quatre vis sur les deux pieds (4).

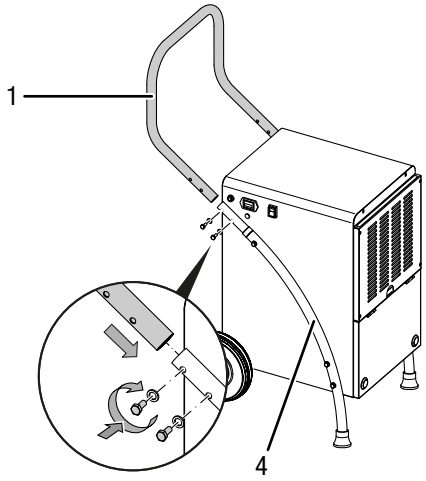


**TTK 380 ECO**

1. Montez la poignée (1) avec deux vis six pans sur chacun des deux côtés de l'appareil.

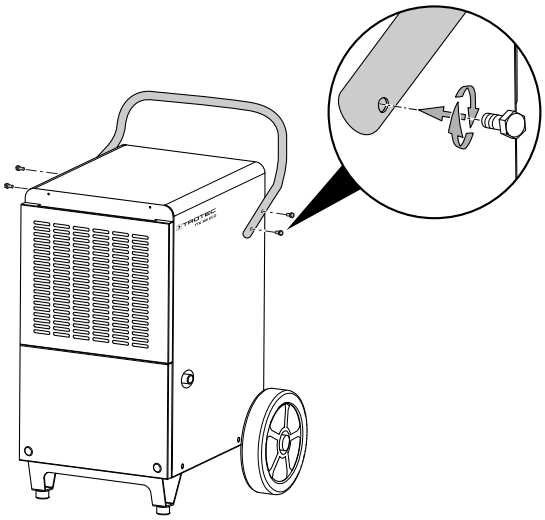

## Mise en service

Lors de l'installation de l'appareil, respectez les distances minimum requises par rapport aux murs et aux objets conformément aux indications du chapitre « Annexe technique ».

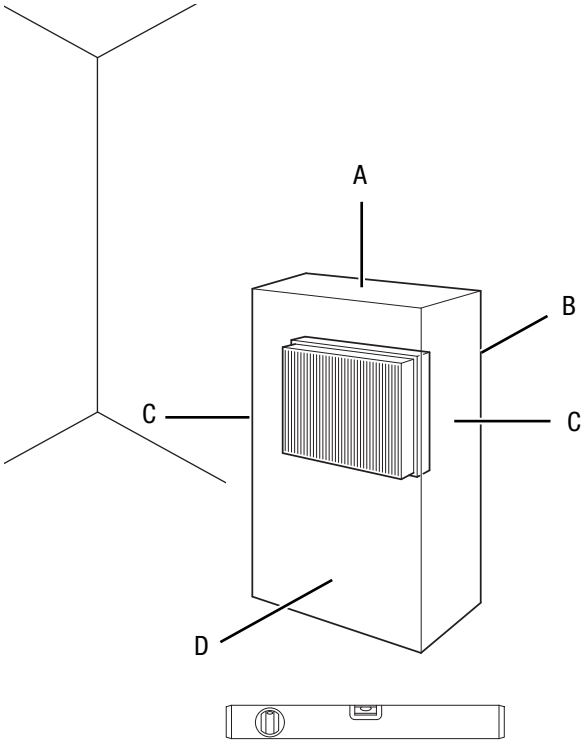


- Avant la remise en marche de l'appareil, vérifiez l'état du cordon secteur. Si vous n'êtes pas sûr de son parfait état, contactez le SAV.
- N'installez l'appareil que dans les locaux où des pertes éventuelles de gaz réfrigérant ne risquent pas de s'accumuler.
- L'appareil ne doit pas être entreposé dans une pièces où se trouve une source d'ignition permanente comme une flamme ouverte, un appareil à gaz en service ou un chauffage électrique.
- Placez l'appareil dans une position verticale et stable sur une surface horizontale et stable.
- En particulier lorsque l'appareil est placé au centre de la pièce, veillez à ce que le cordon secteur et tout autre câble électrique soit posé de sorte à éviter tout risque de trébuchement. Utilisez des couvre-câbles.
- Veuillez faire en sorte que les rallonges de câbles soient entièrement déroulées.
- Tenez l'appareil loin de toute source de chaleur.
- Veillez à ce qu'aucun rideau ni aucun autre objet ne bloque le flux d'air.

### Mise en place du filtre à air

**Remarque**

N'utilisez jamais l'appareil sans filtre à air monté sur l'entrée d'air.
Sans filtre à air, l'intérieur de l'appareil se salit énormément, ce qui peut réduire ses performances et le détériorer.

- Avant la mise en marche, assurez-vous que le filtre à air est bien en place.

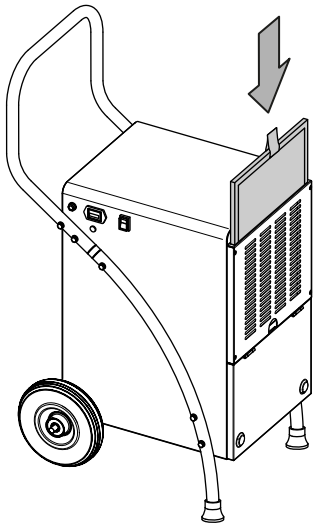

### Mise en place du bac de récupération de l'eau de condensation

- Assurez-vous que le flotteur du bac de récupération de l'eau de condensation est correctement installé.
- Assurez-vous que le bac de récupération de l'eau de condensation est vide et correctement installé.

### Branchement du cordon secteur

- Raccordez la fiche de l'appareil à une prise de courant protégée selon les règles de l'art.

## Utilisation

**Remarques :**

- Évitez de laisser portes ou fenêtres ouvertes.
- Une fois mis en marche, l'appareil fonctionne de manière entièrement automatique.
- Le compresseur se met en marche lorsque l'appareil est allumé depuis 3 minutes environ.
- En mode déshumidification, le ventilateur fonctionne en permanence.

**Éléments de commande**

**TTK 165 ECO**

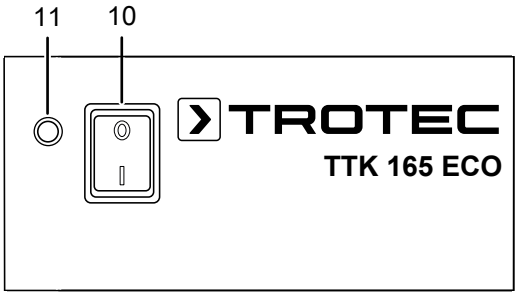


**TTK 170 ECO / TTK 380 ECO**

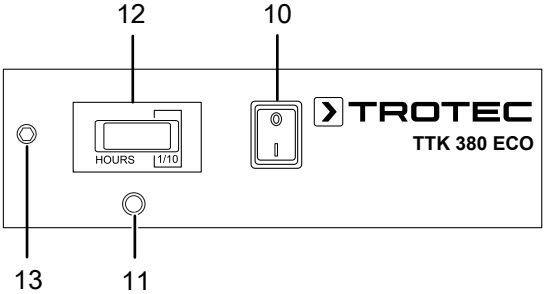


| N° | Désignation | Signification |
|---|---|---|
| 10 | Interrupteur marche/ arrêt | Mise en marche ou arrêt de l'appareil |
| 11 | Voyant de contrôle du réservoir de récupération de l'eau de condensation | Voyant Bac de récupération de l'eau de condensation plein |
| 12 | Compteur d'heures de service | Affichage des heures de fonctionnement |
| 13 | Raccord pour hygrostat | Raccord pour le mode de fonctionnement avec hygrostat (option) |

**Avertissement relatif à la tension électrique**

Risque d'électrocution !
L'appareil n'est pas protégé contre l'eau.
Il existe un risque d'électrocution !
N'utilisez jamais l'appareil dans des endroit où des gouttes d'eau, des éclaboussures ou de l'eau courante peuvent pénétrer dans l'appareil et ne le plongez jamais dans l'eau !

**Mise en marche de l'appareil**

Après avoir installé l'appareil en suivant la description du chapitre Montage et mise en service, vous pouvez le mettre en marche.

Appuyez sur l'interrupteur marche/arrêt (10). L'appareil commence la déshumidification en mode continu.

**Remarque**

Utilisez l'appareil uniquement en position verticale, vous risquez sinon d'endommager le compresseur.

**Fonction mémoire**

Après une coupure d'électricité en cours de fonctionnement, l'appareil se remet en marche de lui-même.

**Fonction arrêt automatique**

L'appareil s'arrête automatiquement lorsque le bac de récupération de l'eau de condensation est plein ou s'il n'est pas placé correctement.

**Compteur d'heures de service**

Les appareils TTK 170 ECO et TTK 380 ECO sont équipés d'un compteur d'heures de service (12). L'affichage des heures est à cinq chiffres.

**Fonctionnement avec tuyau branché sur le raccord d'évacuation de l'eau de condensation**

**TTK 165 ECO / TTK 170 ECO**

Lorsque l'appareil doit être utilisé de façon prolongée ou sans surveillance, il est nécessaire de raccorder un flexible adapté pour l'évacuation des condensats.

✓ Un tuyau adéquat (diamètre : 12 mm) est prêt.
✓ L'appareil est éteint.

1. Ouvrez le cache avant.

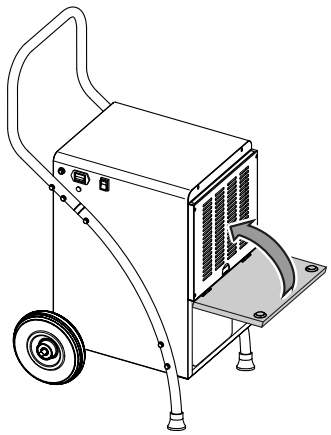

2. Retirez le bac de récupération de l'eau de condensation.

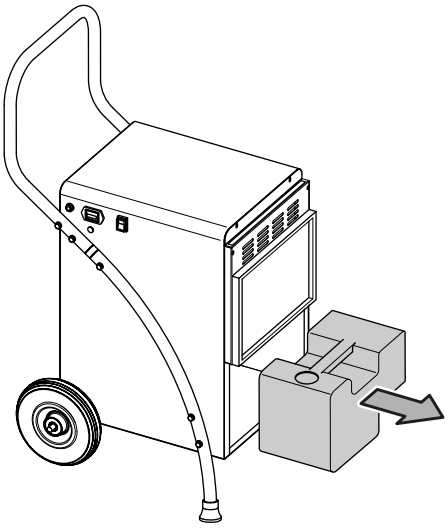

3. Passez le tuyau d'évacuation des condensats à travers le trou dans la tôle de fond de l'appareil.

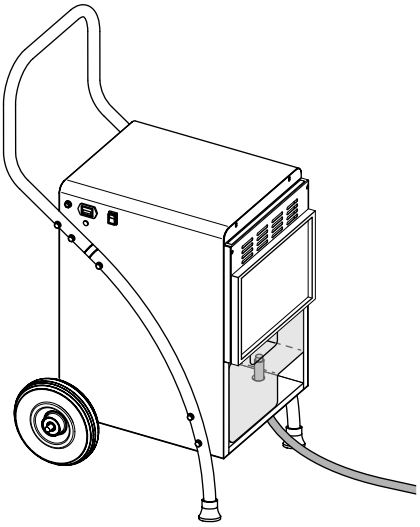

4. Enfoncez l'extrémité du tuyau sur le raccord du bac de récupération de l'eau de condensation.

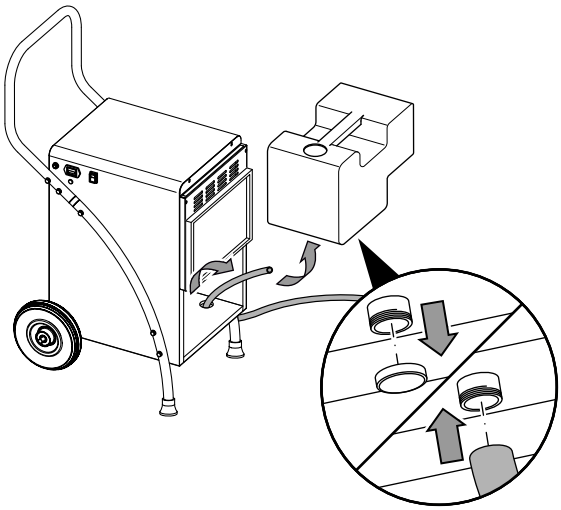

5. Insérez à nouveau le bac de récupération de l'eau de condensation dans l'appareil. Posez l'autre extrémité du tuyau dans une évacuation adéquate (par ex. une canalisation ou un bac collecteur suffisamment grand).

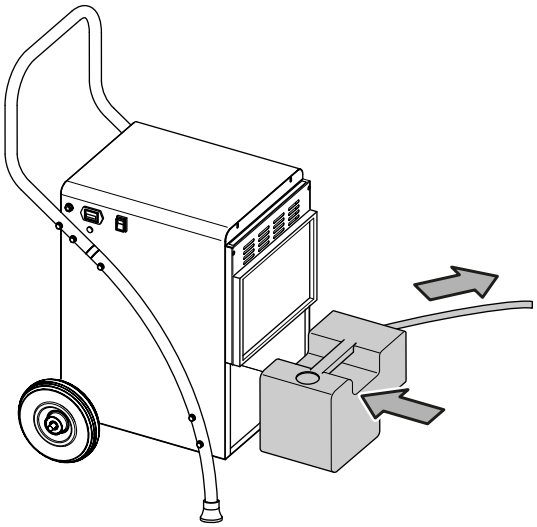

6. Veillez à ne pas plier le tuyau.

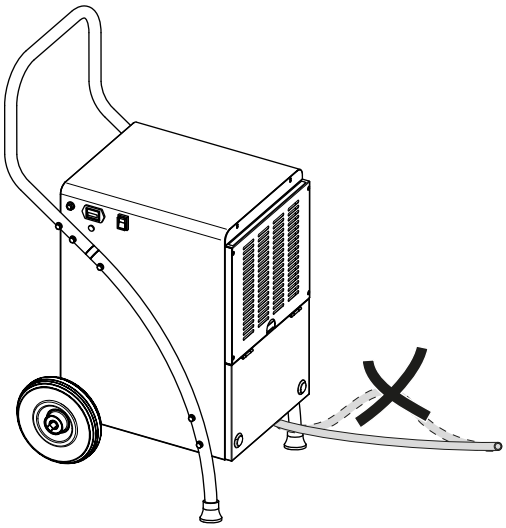

**TTK 380 ECO**

✓ Un tuyau adéquat (diamètre : 16 mm) est prêt.
✓ L'appareil est éteint.

1. Ouvrez le cache avant.

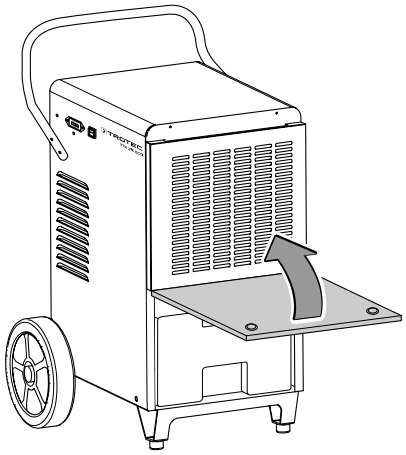

2. Retirez le bac de récupération de l'eau de condensation.

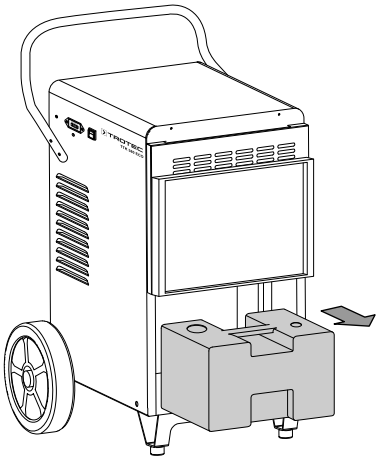

3. Branchez le tuyau d'évacuation des condensats sur le raccord situé à l'intérieur de l'appareil.

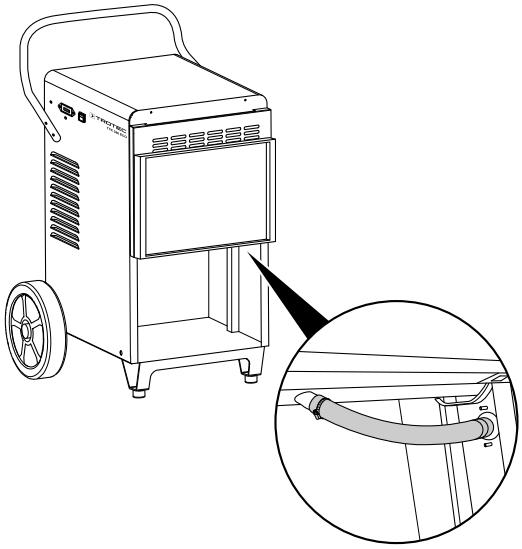

4. Insérez à nouveau le bac de récupération des condensats dans l'appareil.

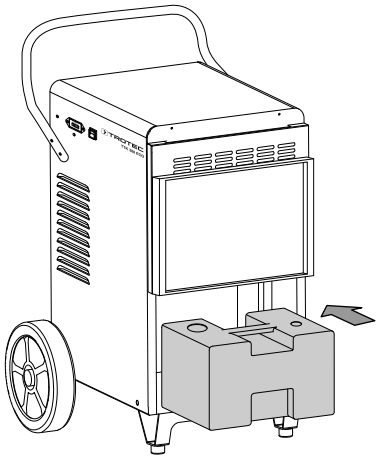

5. Fermez le cache avant.

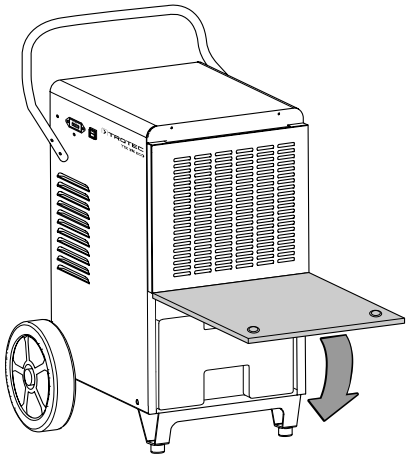

6. Enfoncez l'extrémité du tuyau sur le raccord situé à l'extérieur du boîtier.

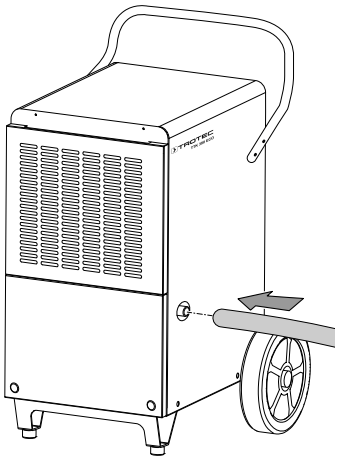

7. Placez l'autre extrémité du tuyau dans une évacuation adéquate (par exemple une canalisation ou un bac collecteur suffisamment grand). Veillez à ne pas plier le tuyau.

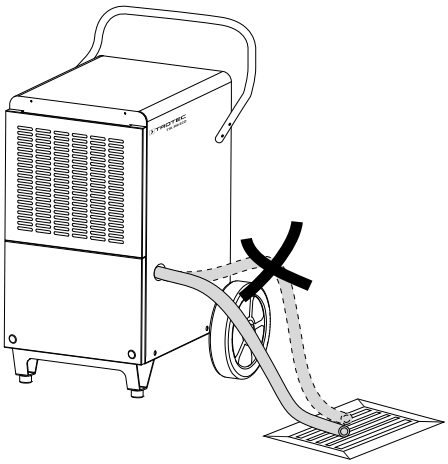

8. Faites en sorte que le tuyau d'évacuation de l'eau de condensation présente une pente continue vers le bas.

Retirez le tuyau si vous voulez de nouveau faire s'écouler les condensats dans le réservoir de récupération des condensats. Faites sécher le tuyau avant de le ranger.

**Dégivrage automatique**

À basse température, l'évaporateur peut geler pendant la déshumidification. L'appareil effectue alors un dégivrage automatique. Durant la phase de dégivrage, la déshumidification est brièvement interrompue. Le ventilateur continue de tourner.

Avec le TTK 165 ECO, le dégivrage s'effectue électroniquement par recyclage de l'air. Le compresseur éteint le mode de dégivrage pendant que le ventilateur continue de fonctionner la plupart du temps et envoie l'air ambiant vers l'évaporateur pour le dégivrer.

Les appareils TTK 170 ECO et TTK 380 ECO sont équipés d'une fonction de dégivrage automatique à gaz chaud en procédé bypass. Grâce à elle, le gaz chaud du circuit réfrigérant est activement utilisé pour un dégivrage rapide et efficace. En cas de givre, une vanne spécifique s'ouvre automatiquement, conduit le gaz chaud vers l'évaporateur, puis se referme après son dégivrage afin que le circuit de réfrigérant reprenne sa fonction pour l'assèchement. Contrairement au dégivrage par circulation d'air, le dégivrage automatique à air chaud permet des phases de dégivrage nettement plus courtes, ce qui représente une condition essentielle pour la déshumidification efficace de secteurs à basse température (en dessous de 15 °C) comme les locaux non chauffés. Le fait est que la déshumidification proprement dite s'effectue uniquement en dehors des phases de dégivrage des déshumidificateurs.

La durée du dégivrage peut varier. **N'éteignez pas** l'appareil durant le processus de dégivrage automatique. **Ne retirez pas** la fiche d'alimentation de la prise secteur.

**Hygrostat externe (disponible en option)**

Il est possible dans le cas des appareils TTK 170 ECO et TTK 380 ECO de raccorder un hygrostat externe (HG 110). L'hygrostat permet de régler l'humidité de l'air désirée. L'hygrostat externe se branche sur le raccord dédié (13).

**Mise hors service**

**Avertissement relatif à la tension électrique**
Ne touchez pas la fiche d'alimentation avec les mains humides ou mouillées.

- Arrêtez l'appareil.
- Débranchez le cordon secteur de la prise murale en tirant sur la fiche secteur.
- Le cas échéant, retirez le flexible de vidange des condensats, ainsi que le liquide résiduel qui s'y trouve.
- Si nécessaire, videz le réservoir de récupération des condensats.
- Nettoyez l'appareil conformément aux indications figurant au chapitre « Maintenance ».
- Stockez l'appareil conformément aux indications figurant dans le chapitre Transport et stockage.

## Accessoires disponibles

**Avertissement**
Utilisez uniquement les accessoires et les appareils auxiliaires mentionnés dans le manuel d'utilisation. L'utilisation d'autres outils et d'autres accessoires que ceux qui sont recommandés dans le manuel d'utilisation peut entraîner un risque de blessure.

**TTK 170 ECO / TTK 380 ECO**

| Désignation | Numéro d'article |
|---|---|
| Filtre à air TTK 165 ECO / TTK 170 ECO | 7.710.000.827 |
| Filtre à air TTK 380 ECO | 7710000851 |
| Pompe à eau de condensation externe | 6.100.003.020 |
| Hygrostat HG 110 avec prise jack (TTK 170 ECO et TTK 380 ECO) | 6.100.002.044 |

## Défauts et pannes

Dans le cadre de sa production, le bon fonctionnement de l'appareil a été contrôlé à plusieurs reprises. Malgré tout, si l'appareil devait présenter des dysfonctionnements, contrôlez-le en vous conformant à la liste suivante :

**Remarque**
Attendez au moins 3 minutes après avoir terminé les travaux de maintenance et de réparation. Vous pouvez alors remettre l'appareil en marche.

**L'appareil ne se met pas en marche :**

- Vérifiez le raccordement au secteur.
- Vérifiez le bon état du cordon et de la fiche secteur.
- Vérifiez le fusible ou le disjoncteur secteur.
- Vérifiez le niveau de remplissage du réservoir de récupération des condensats et videz-le, le cas échéant. Le voyant du réservoir de récupération des condensats (11) ne doit pas s'allumer.
- Vérifiez le bon positionnement du réservoir de récupération des condensats.
- Vérifiez la température ambiante. Veuillez respecter la plage de fonctionnement de l'appareil indiquée dans les caractéristiques techniques.
- Vérifiez si le flotteur du bac de récupération des condensats est encrassé. Le cas échéant, nettoyez le bac de récupération des condensats. Le flotteur doit se déplacer librement.

**L'appareil fonctionne, mais il n'y a pas de formation d'eau de condensation :**

- Vérifiez la bonne fixation du tuyau d'évacuation des condensats.
- Vérifiez si le flotteur du bac de récupération de l'eau de condensation est encrassé. Le cas échéant, nettoyez le bac de récupération de l'eau de condensation. Le flotteur doit se déplacer librement.
- Vérifiez la température ambiante. Veuillez respecter la plage de fonctionnement de l'appareil indiquée dans les caractéristiques techniques.
- Contrôlez l'humidité relative de l'air ambiant : celle-ci doit correspondre à la plage indiquée dans les caractéristiques techniques.
- Vérifiez si le filtre à air est encrassé. Le cas échéant, nettoyez ou remplacez le filtre à air.
- Contrôlez le condenseur depuis l'extérieur pour détecter d'éventuels encrassements (voir chapitre Maintenance). Si le condenseur est encrassé, faites-le nettoyer par une entreprise spécialisée ou par le fabricant.
- Il est possible que l'appareil effectue un dégivrage automatique. L'appareil ne déshumidifie pas pendant le dégivrage automatique.
- En cas d'utilisation d'une pompe à eau de condensation : vérifiez si le bac de récupération de l'eau de condensation est encrassé, de même que les tuyaux.

**L'appareil est bruyant ou il vibre :**

- Vérifiez si l'appareil est stable et bien installé en position verticale.

**Le condensat fuit :**

- Vérifiez si l'appareil présente des fuites.

**Le compresseur ne se met pas en marche :**

- Vérifiez la température ambiante. Veuillez respecter la plage de fonctionnement de l'appareil indiquée dans les caractéristiques techniques.
- Contrôlez l'humidité relative de l'air ambiant : celle-ci doit correspondre à la plage indiquée dans les caractéristiques techniques.
- Vérifiez si la protection anti-surchauffe du compresseur a déclenché. Débranchez l'appareil et laissez-le refroidir pendant 10 minutes environ avant de le rebrancher sur le secteur.
- Il est possible que l'appareil effectue un dégivrage automatique. L'appareil ne déshumidifie pas pendant le dégivrage automatique.

**L'appareil devient très chaud, il est bruyant ou il perd de la puissance :**

- Contrôlez l'encrassement éventuel d'entrée d'air et du filtre à air. Nettoyez la saleté extérieure.
- Contrôlez l'extérieur de l'appareil pour détecter d'éventuels encrassements (voir chapitre « Maintenance »). Faites nettoyer l'intérieur de l'appareil encrassé par une entreprise spécialisée dans le génie frigorifique et climatique ou par le fabricant.

**L'appareil ne fonctionne pas parfaitement après les contrôles :**

Contactez le service après-vente. Faites réparer l'appareil par une entreprise spécialisée dans le génie frigorifique et climatique ou par le fabricant.

## Maintenance

## Intervalles de maintenance

| Intervalles de maintenance et d'entretien | avant chaque mise en service | au besoin | au moins toutes les 2 semaines | au moins toutes les 4 semaines | au moins tous les 6 mois | au moins une fois par an |
|---|---|---|---|---|---|---|
| Contrôle de l'entrée et de la sortie d'air pour détecter les encrassements ou les corps étrangers, nettoyage le cas échéant | X | | | X | | |
| Nettoyage extérieur | | X | | | | X |
| Contrôle visuel de l'intérieur de l'appareil pour détecter des encrassements | | X | | | | X |
| Contrôle du filtre à air pour détecter d'éventuels encrassements ou corps étrangers, nettoyage ou remplacement le cas échéant | X | | X | | | |
| Remplacement du filtre à air | | | | | X | |
| Recherche de détériorations éventuelles | X | | | | | |
| Contrôle des vis de fixation | | X | | | | X |
| Test fonctionnel | | | | | | X |
| Vidange et nettoyage du bac de récupération de l'eau de condensation et/ou du flexible d'évacuation | | X | | | | |

## Protocole de maintenance et d'entretien

Type d'appareil : .....  Numéro de série : .....

| Intervalles de maintenance et d'entretien | 1 | 2 | 3 | 4 | 5 | 6 | 7 | 8 | 9 | 10 | 11 | 12 | 13 | 14 | 15 | 16 |
|---|---|---|---|---|---|---|---|---|---|---|---|---|---|---|---|---|
| Contrôle des bouches d'aspiration et de sortie pour détecter les encrassements ou les corps étrangers, nettoyage le cas échéant | | | | | | | | | | | | | | | | |
| Contrôle du filtre à air pour détecter d'éventuels encrassements ou corps étrangers, nettoyage ou remplacement le cas échéant | | | | | | | | | | | | | | | | |
| Nettoyage extérieur | | | | | | | | | | | | | | | | |
| Contrôle visuel de l'intérieur de l'appareil pour détecter des encrassements | | | | | | | | | | | | | | | | |
| Remplacement du filtre à air | | | | | | | | | | | | | | | | |
| Contrôle des vis de fixation | | | | | | | | | | | | | | | | |
| Test fonctionnel | | | | | | | | | | | | | | | | |
| Vidange et nettoyage du bac de récupération de l'eau de condensation et/ou du flexible d'évacuation | | | | | | | | | | | | | | | | |
| Remarques | | | | | | | | | | | | | | | | |

| | | | |
|---|---|---|---|
| 1. Date : .....<br>Signature : ..... | 2. Date : .....<br>Signature : ..... | 3. Date : .....<br>Signature : ..... | 4. Date : .....<br>Signature : ..... |
| 5. Date : .....<br>Signature : ..... | 6. Date : .....<br>Signature : ..... | 7. Date : .....<br>Signature : ..... | 8. Date : .....<br>Signature : ..... |
| 9. Date : .....<br>Signature : ..... | 10. Date : .....<br>Signature : ..... | 11. Date : .....<br>Signature : ..... | 12. Date : .....<br>Signature : ..... |
| 13. Date : .....<br>Signature : ..... | 14. Date : .....<br>Signature : ..... | 15. Date : .....<br>Signature : ..... | 16. Date : .....<br>Signature : ..... |

## Avant toute opération de maintenance

**Avertissement relatif à la tension électrique**
Ne touchez pas la fiche d'alimentation avec les mains humides ou mouillées.

- Arrêtez l'appareil.
- Débranchez le cordon secteur de la prise murale en tirant sur la fiche secteur.

**Avertissement relatif à la tension électrique**
**Tout travail nécessitant l'ouverture de l'appareil est à réaliser par une entreprise spécialisée homologuée ou par le fabricant.**

## Circuit de réfrigérant

**Danger**
**Réfrigérant naturel propane (R290) !**
H220 : gaz extrêmement inflammable.
H280 : contient du gaz sous pression ; peut exploser sous l'effet de la chaleur.
P210 : tenir éloigné de toute source de chaleur, des surfaces chaudes, des étincelles, des flammes ainsi que de toute autre source d'inflammation. Ne pas fumer.
P377 : gaz effluent en feu : ne pas éteindre tant que la fuite ne peut pas être colmatée sans danger.
P410+P403 : conserver à l'abri du soleil dans un endroit bien aéré.

- Tout le circuit réfrigérant est un système hermétiquement clos qui ne nécessite pas d'entretien ; seules une entreprise spécialisée dans le génie frigorifique et climatique ou le fabricant sont autorisées à en effectuer la maintenance et la réparation.

## Signaux de sécurité et étiquettes sur l'appareil

Contrôlez régulièrement les signaux de sécurité et les étiquettes se trouvant sur l'appareil. Renouvelez les signaux de sécurité en cas d'illisibilité.

## Nettoyage du boîtier

Nettoyez le boîtier avec un chiffon humide, doux et non pelucheux. Veillez à ce qu'aucune humidité ne pénètre dans le boîtier. Veillez à ce qu'aucune humidité ne puisse entrer en contact avec les composants électriques. N'utilisez pas de détergents agressifs, comme les aérosols de nettoyage, les solvants, les nettoyants à base d'alcool ou les produits abrasifs pour humidifier le chiffon.

## Contrôle visuel de l'intérieur de l'appareil pour détecter des encrassements

1. Retirez le filtre à air.
2. Éclairez l'intérieur de l'appareil à travers les ouvertures au moyen d'une lampe de poche.
3. Examinez l'intérieur de l'appareil pour détecter d'éventuels encrassements.
4. Si vous détectez une épaisse couche de poussière, faites nettoyer l'intérieur de l'appareil par une entreprise spécialisée dans le génie frigorifique et climatique ou par le fabricant.
5. Remettez le filtre à air en place.

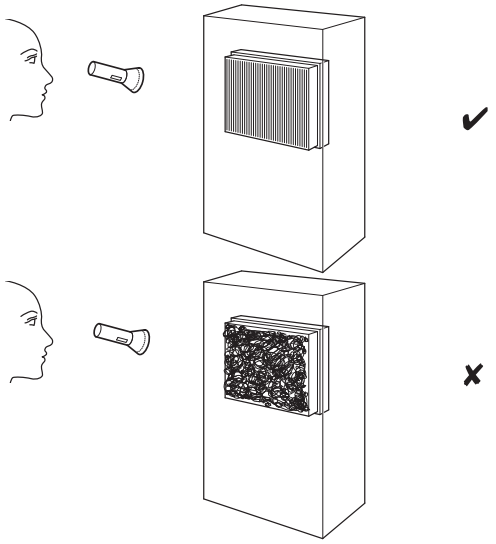

## Nettoyage du filtre à air

**Remarque**
Veuillez vous assurer que le filtre à air ne soit ni usé ni endommagé. Les coins et les arêtes du filtre à air ne doivent être ni déformés ni arrondis. Avant de remettre le filtre à air en place, veuillez vous assurer que celui-ci est intact et sec !

Il est nécessaire de nettoyer le filtre à air dès qu'il est sale. Cela se traduit, par exemple, par une capacité réduite (voir chapitre Défauts et pannes).

1. Retirez le filtre à air de l'appareil.

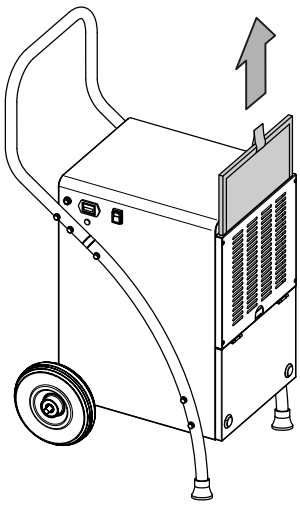

2. Nettoyez le filtre avec un chiffon doux légèrement humide non pelucheux. Si le filtre est très encrassé, nettoyez-le à l'eau chaude à laquelle vous aurez mélangé un produit de nettoyage neutre.

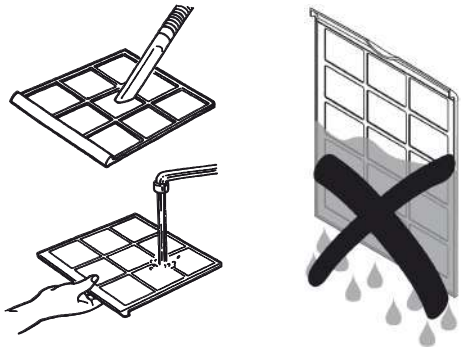

3. Laissez le filtre sécher complètement. N'insérez pas de filtre mouillé dans l'appareil !
4. Insérez à nouveau le filtre à air dans l'appareil.

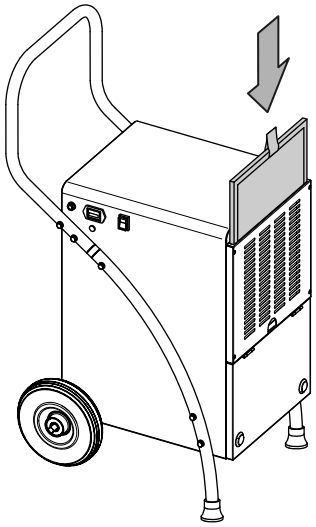

## Évacuation du réservoir de récupération des condensats

Le voyant réservoir de récupération des condensats (11) s'allume si le réservoir de récupération des condensats est plein ou mal inséré. Le compresseur et le ventilateur s'éteignent.

1. Retirez le réservoir de récupération des condensats de l'appareil.

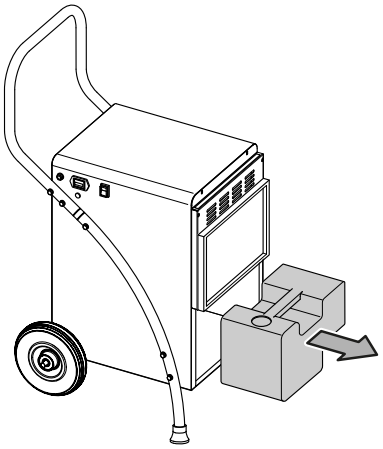

2. Videz le réservoir de récupération des condensats dans une conduite d'écoulement ou un évier.

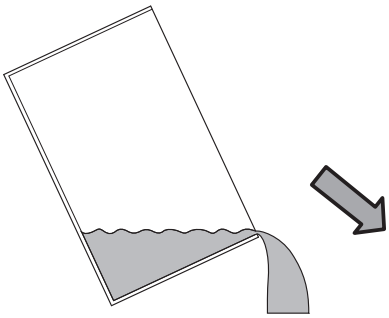

3. Rincez le réservoir à l'eau claire. Nettoyez le réservoir régulièrement avec un détergent doux (pas de produit vaisselle !)
4. Insérez à nouveau le réservoir de récupération des condensats dans l'appareil.
   Veillez à ne pas détériorer le flotteur lors de l'insertion ou l'extraction du réservoir de récupération des condensats.
   Veillez à positionner correctement le flotteur.
   Veillez aussi à placer correctement le réservoir de récupération des condensats pour que l'appareil puisse se remettre en marche.

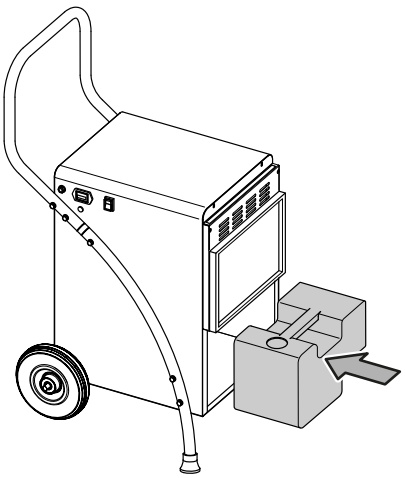

## Activités après la maintenance

Si vous souhaitez continuer à utiliser l'appareil :

- Rebranchez l'appareil en mettant la fiche dans la prise secteur.

Si vous n'utilisez pas l'appareil pendant une longue durée :

- Stockez l'appareil conformément aux indications figurant dans le chapitre Transport et stockage.

## Annexe technique

### Caractéristiques techniques

| Modèle | TTK 165 ECO | TTK 170 ECO | TTK 380 ECO |
|---|---|---|---|
| Capacité de déshumidification max. | 52 l / 24 h | 52 l / 24 h | 80 l / 24 h |
| Capacité de déshumidification @ 30 °C et 80 % HR | 50 l / 24 h | 50 l / 24 h | 79 l / 24 h |
| Débit d'air | 350 $m^3$/h | 350 $m^3$/h | 950 $m^3$/h |
| Plage de fonctionnement (température) | 5 °C à 32 °C | 5 °C à 32 °C | 5 °C à 32 °C |
| Plage de fonctionnement (humidité relative) | 30 % à 90 % HR | 30 % à 90 % HR | 30 % à 90 % HR |
| Pression max. admissible | 2,5 MPa | 2,5 MPa | 2,5 MPa |
| Pression côté aspiration | 1,0 MPa | 1,0 MPa | 1,0 MPa |
| Pression côté sortie | 2,5 MPa | 2,5 MPa | 2,5 MPa |
| Tension de raccordement | 230 V ~ 50 Hz | 230 V ~ 50 Hz | 220 – 240 V / 50 Hz |
| Puissance absorbée max. | 820 W | 820 W | 945 W |
| Courant nominal max. | 3,7 A | 3,7 A | 4,2 A |
| Fusible | 10 A retardé | 10 A retardé | 10 A retardé |
| Indice de protection | IPX0 | IPX0 | IPX0 |
| Réfrigérant | R290 | R290 | R290 |
| Quantité de réfrigérant | 230 g | 230 g | 300 g |
| Facteur PRP | 3 | 3 | 3 |
| Équivalent $CO_2$ | 0,00069 t | 0,00069 t | 0,0009 t |
| Bac collecteur | 5 l | 5 l | 9,5 l |
| Niveau sonore (1 m de distance) | 56 dB(A) | 56 dB(A) | 65 dB(A) |
| Dimensions (longueur x largeur x hauteur) | 495 x 455 x 900 mm | 495 x 455 x 900 mm | 530 x 575 x 1060 mm |
| Distance minimale par rapport aux murs et aux objets | | | |
| vers le haut (A) : | 50 cm | 50 cm | 50 cm |
| vers l'arrière (B) : | 50 cm | 50 cm | 50 cm |
| vers les côtés (C) : | 50 cm | 50 cm | 50 cm |
| vers l'avant (D) : | 50 cm | 50 cm | 50 cm |
| Poids | 31 kg | 31 kg | 50 kg |

**Schéma électrique**

**TTK 165 ECO**

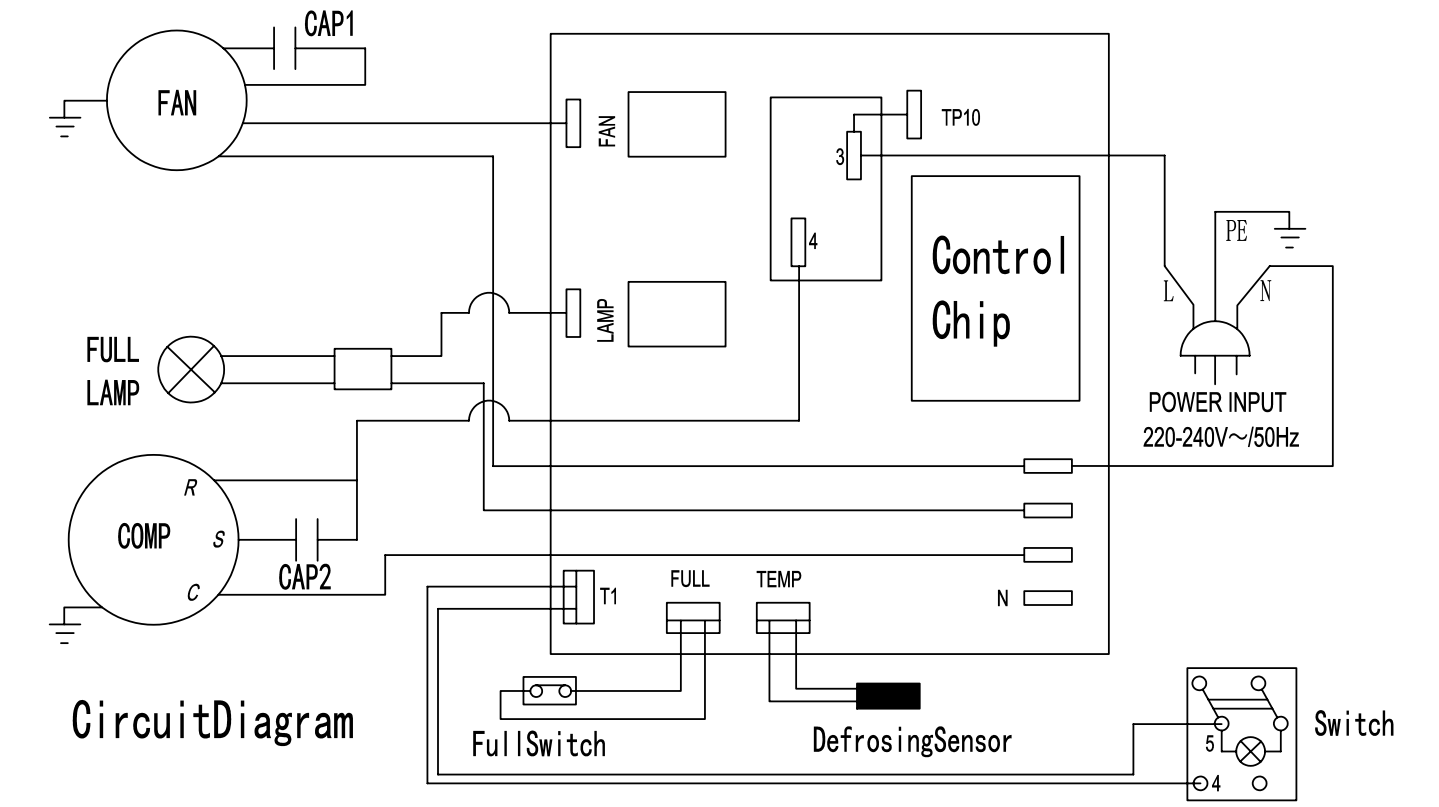


**Schéma électrique**

**TTK 170 ECO**

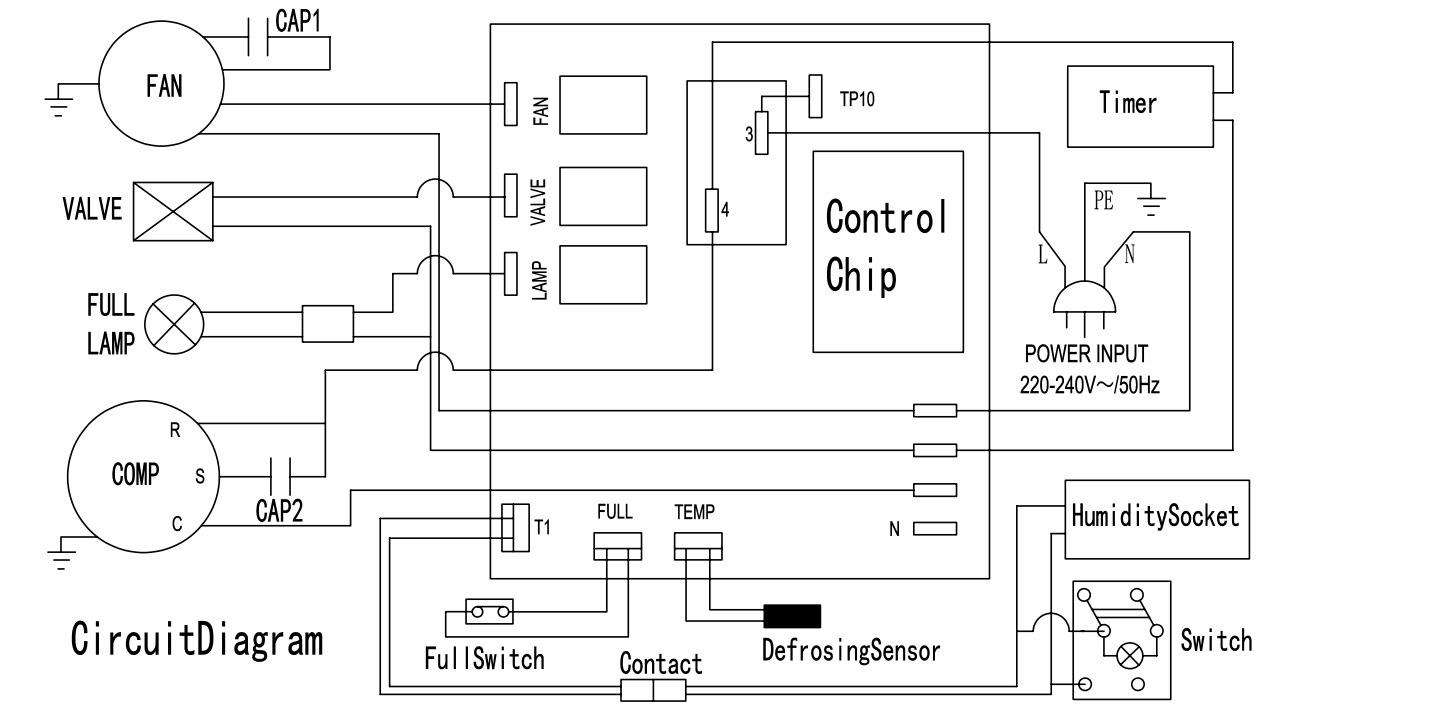

## Schéma électrique

### TTK 380 ECO

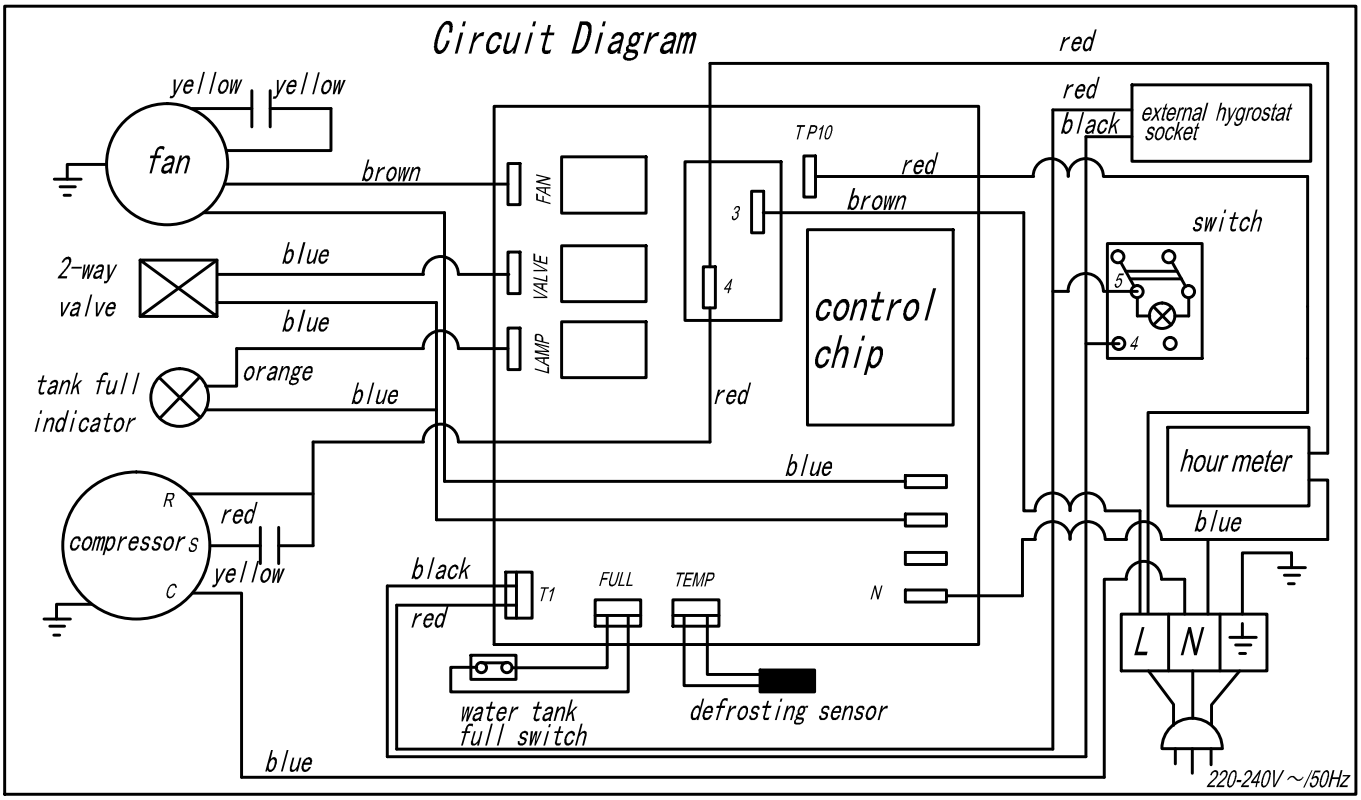

## Aperçu et liste des pièces de rechange – TTK 165 ECO

**Info**

Les numéros de repérage des pièces détachées sont différents des numéros de repérage des composants utilisés dans l'instructions.

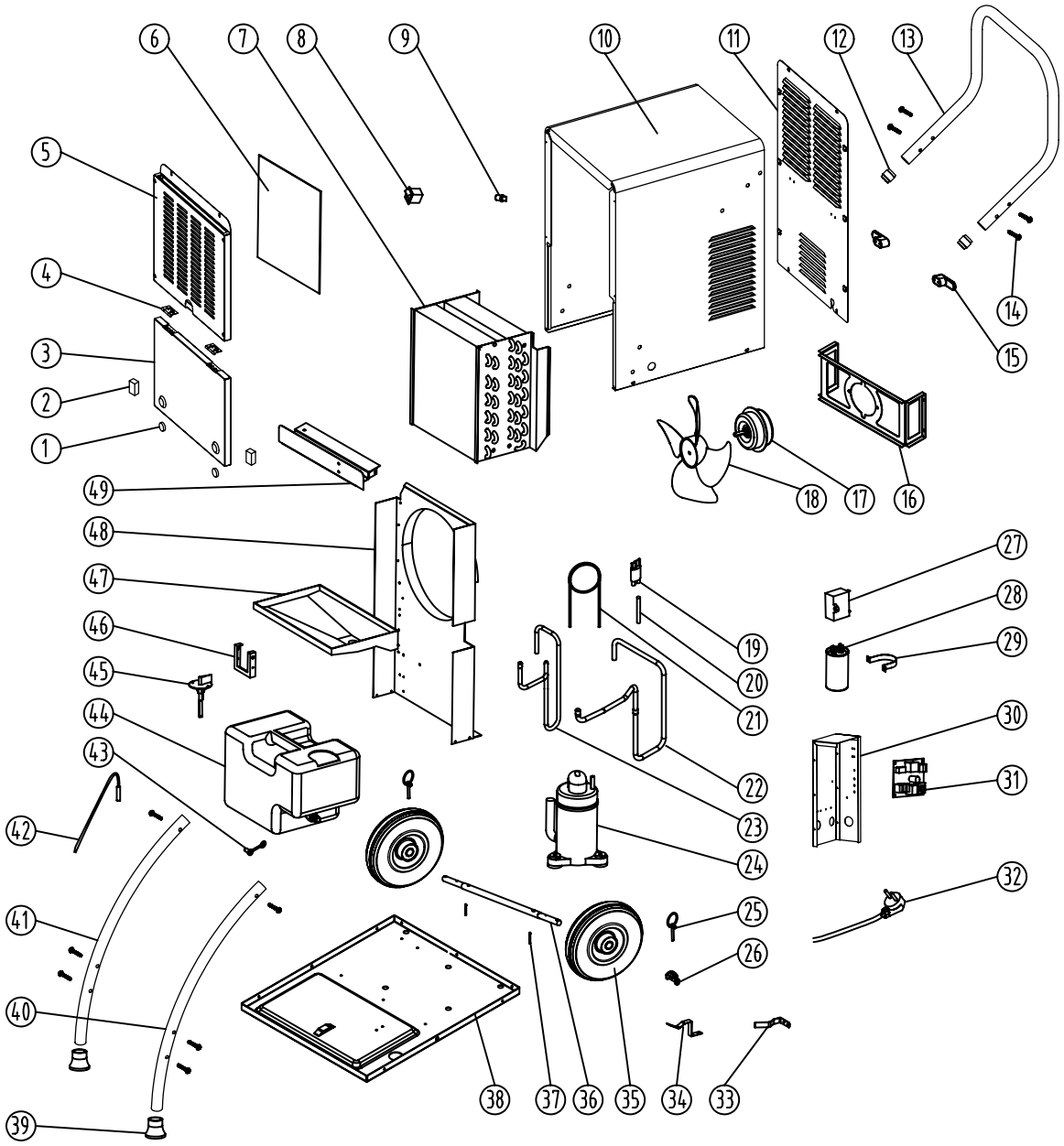

| N° | Pièce de rechange | N° | Pièce de rechange | N° | Pièce de rechange |
|---|---|---|---|---|---|
| 1 | Magnet III | 17 | Motor | 33 | Tank tablet I |
| 2 | Magnet VI | 18 | Blades | 34 | Tank tablet II |
| 3 | Door | 19 | Filter | 35 | Wheel |
| 4 | Dual hinge | 20 | Add liquid tube | 36 | Shaft |
| 5 | Front panel | 21 | Capillarity tube | 37 | Split pin |
| 6 | Air filter | 22 | Low pressure pipe | 38 | Base |
| 7 | Heat exchanger | 23 | High pressure pipe | 39 | Foot set |
| 8 | Switch | 24 | Compressor | 40 | Handle II |
| 9 | Indicator light | 25 | Retaining ring | 41 | Handle III |
| 10 | Housing | 26 | Wire pressing block | 42 | Temperature sensor |
| 11 | Back panel | 27 | Fan capacitor | 43 | Blocking |
| 12 | Connecting shaft | 28 | Compressor capacitor | 44 | Tank |
| 13 | Handle I | 29 | Capacitance hoop | 46 | Infrared |
| 14 | M6 Hex stainless-steel screw | 30 | Appliance box | 47 | Collection tray |
| 15 | Reel | 31 | Main board | 48 | Plate |
| 16 | Fan bracket | 32 | Power cord | 49 | Wind deflector |

## Aperçu et liste des pièces de rechange – TTK 170 ECO

**Info**

Les numéros de repérage des pièces détachées sont différents des numéros de repérage des composants utilisés dans l'instructions.

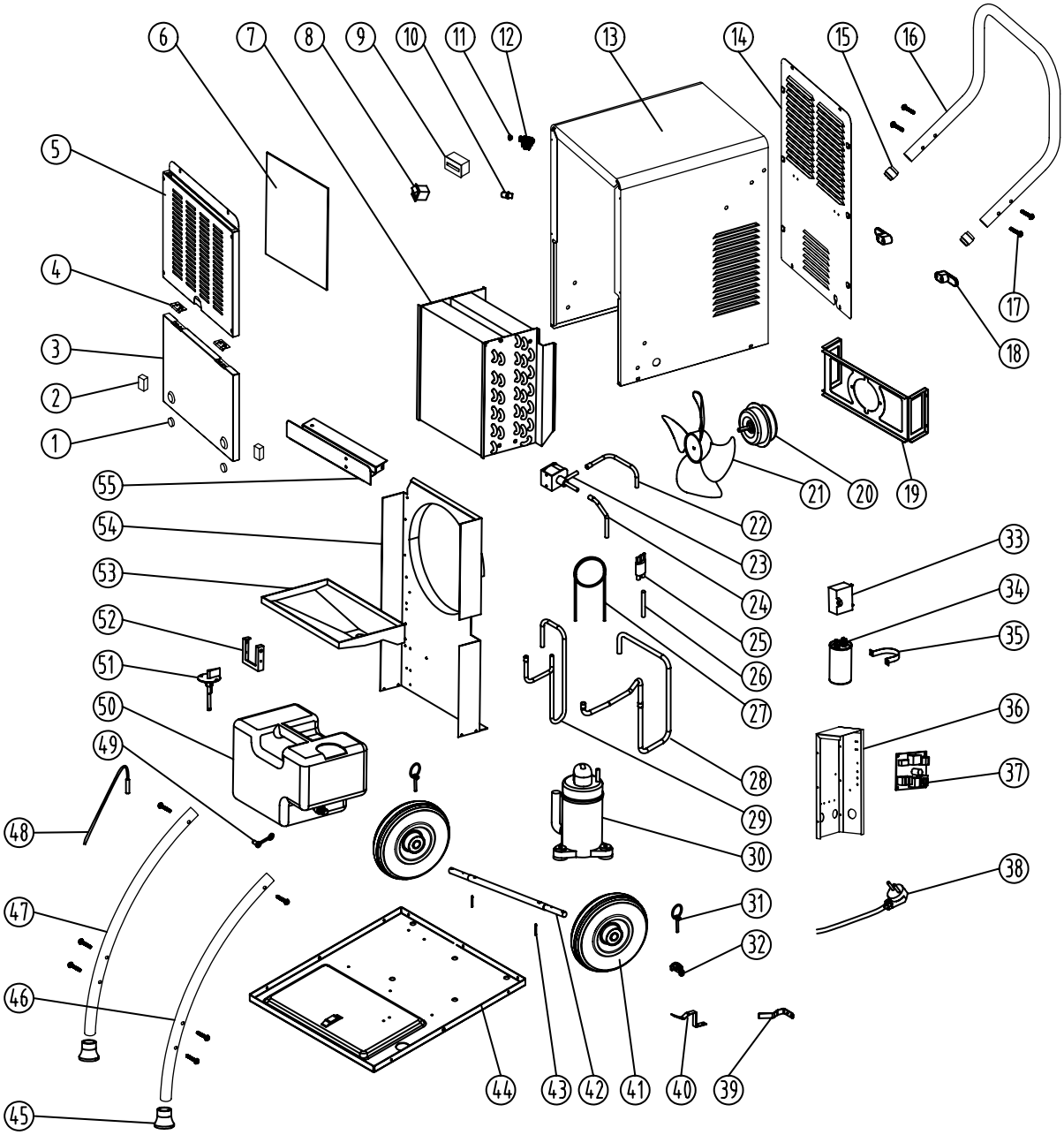

| N° | Pièce de rechange | N° | Pièce de rechange | N° | Pièce de rechange |
|---|---|---|---|---|---|
| 1 | Magnet III | 20 | Motor | 39 | Tank tablet I |
| 2 | Magnet IV | 21 | Blades | 40 | Tank tablet II |
| 3 | Door | 22 | Defrosting tube I | 41 | Wheel |
| 4 | Dual hinge | 23 | Magnetic valve | 42 | Shaft |
| 5 | Front panel | 24 | Defrosting tube II | 43 | Split pin |
| 6 | Air filter | 25 | Filter | 44 | Base |
| 7 | Heat exchanger | 26 | Add liquid tube | 45 | Foot set |
| 8 | Switch | 27 | Capillarity tube | 46 | Handle II |
| 9 | Timer | 28 | Low pressure pipe | 47 | Handle III |
| 10 | Indicator light | 29 | High pressure pipe | 48 | Temperature sensor |
| 11 | Waterproof plug | 30 | Compressor | 49 | Blocking |
| 12 | External humidity sensor socker | 31 | Retaining ring | 50 | Tank |
| 13 | Housing | 32 | Wire pressing block | 51 | Tank float assembly |
| 14 | Back panel | 33 | Fan capacitor | 52 | Infrared |
| 15 | Connecting shaft | 34 | Compressor capacitor | 53 | Collection tray |
| 16 | Handle I | 35 | Capacitance hoop | 54 | Plate |
| 17 | M6 Hex stainless-steel screw | 36 | Appliance box | 55 | Wind deflector |
| 18 | Reel | 37 | Main board | | |
| 19 | Fan bracket | 38 | Power cord | | |

## Aperçu et liste des pièces de rechange – TTK 380 ECO

**Info**

Les numéros de repérage des pièces détachées sont différents des numéros de repérage des composants utilisés dans l'instructions.

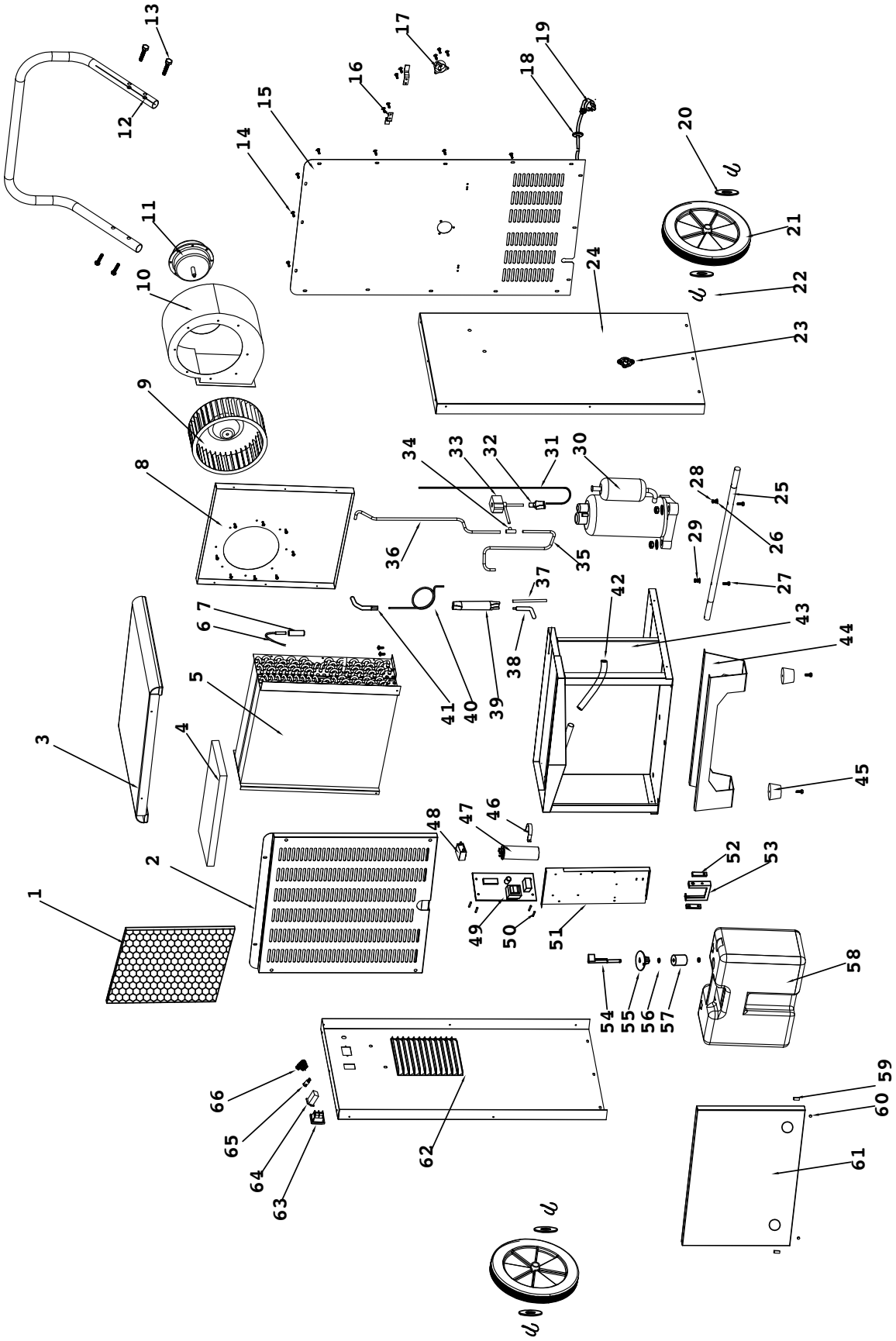

| N° | Pièce de rechange | N° | Pièce de rechange | N° | Pièce de rechange |
|---|---|---|---|---|---|
| 1 | Filter | 23 | Drain | 45 | Rubbert feet |
| 2 | Front grill | 24 | Right-side plate | 46 | Capacitor cliper |
| 3 | Top cover | 25 | Shaft | 47 | Compressor capacitor |
| 4 | Adhesive to Heat-exchanger | 26 | Ø6 flat washer | 48 | Fan capacitor |
| 5 | Heat-exchanger set | 27 | M6*40 screw rod | 49 | Mainboard |
| 6 | Defrost sensor | 28 | M6 nut | 50 | Button-type hexagon isolation column |
| 7 | Stock tube | 29 | Ø6 spring washer | 51 | Electronic board |
| 8 | Air path plate | 30 | Compressor | 52 | Infrad water-full switch |
| 9 | Blade | 31 | Defrost Capillary | 53 | Infrad bracket |
| 10 | Fan volute | 32 | 700 3-way tube | 54 | Infrad rod |
| 11 | Motor | 33 | Solenoid | 55 | Infrad dock |
| 12 | Handle | 34 | T-shape | 56 | Floater pin |
| 13 | Outer hexagon M6*40 stainless screw | 35 | HP tube 1 | 57 | Floater |
| 14 | ST4*12 self-tapping screw | 36 | HP tube 2 | 58 | Water-tank |
| 15 | Rear plate | 37 | Filling tube | 59 | 18*9*4,5 magnet |
| 16 | Cable holder | 38 | Liquid exit tube | 60 | Ø15*5 magnet |
| 17 | EU plug | 39 | Dry filtering device | 61 | Door |
| 18 | Ø12 coil protect | 40 | Capillary | 62 | Left-side plate |
| 19 | EU cable | 41 | Liquid filled-in tube | 63 | Boat-shape switch |
| 20 | Ø26 flat washer | 42 | Water-pipe | 64 | Timer |
| 21 | Wheels | 43 | Bottom plate set | 65 | Water-full indicator |
| 22 | Cotter pin | 44 | Feet | 66 | External humidity sensor |

## Élimination

Éliminez toujours le matériel d'emballage en respectant les impératifs écologiques et conformément aux prescriptions de gestion des déchets locaux applicables.

Le pictogramme représentant une poubelle barrée, apposé sur un appareil électrique ou électronique, provient de la directive européenne 2012/19/UE. Il signifie que cet appareil ne doit pas être éliminé en fin de vie avec les ordures ménagères. Des points de collecte gratuits pour les appareils électriques ou électroniques usagés sont à votre disposition à proximité de chez vous. Les autorités de votre ville ou de votre commune peuvent vous en fournir les adresses. Pour de nombreux pays de l'UE, vous trouverez sur la page Internet https://hub.trotec.com/?id=45090 des informations sur d'autres possibilités de prise en charge. Sinon, adressez-vous à une entreprise homologuée dans votre pays pour le recyclage et l'élimination des appareils électriques usagés.

La collecte séparée des appareils électriques et électroniques usagés permet leur réutilisation éventuelle, le recyclage des matériaux constitutifs et les autres formes de recyclage tout en évitant les conséquences négatives pour l’environnement et la santé des produits dangereux qu’ils sont susceptibles de contenir.

Faites éliminer le réfrigérant propane contenu dans l’appareil de façon appropriée et conforme à la législation en vigueur par une entreprise homologuée en conséquence (N° 160504 du catalogue européen des déchets).

Trotec GmbH

Grebbener Str. 7
D-52525 Heinsberg
+49 2452 962-400
+49 2452 962-200

info@trotec.com
www.trotec.com