PTO 100/4

PTO 100 KVA ECP34-2S/4C ELECTRONIC 400 V TRI IP23 V.4 4POLES

CARACTERISTIQUES

Type d'alternateur : ECP34-2S/4 C100 KVA B34
Type de régulation : Electronic
Protection standard IP : 23

CL H, T amb=40° 3P+N+T	50Hz	60Hz
	400 V	480V
Puissance continue S1 (kVA)	100	120
Puissance kW cosφ 0.8 (kW)	80	96
Puissance kVA secours S2 (1h toutes les 6H)	110	132
Rendement alternateur à 4/4	92,2	93,8

	50Hz	60Hz
Rapport de multiplication	1:3	
Vitesse d'entrée (tr/min)	500	600
Puissance tracteur (kW)	92	139
Puissance tracteur (Cv)	125	189

Tableau électrique :

Protection principale	140 A 4P
Protection différentielle	
Protection secondaire	16 A 2P

Bornier de puissance	140A 4P+T
1 Prise CEE 230 V 2P+T	16 A
Voltmètre	De série
Fréquencemétre	
Compteur horaire	
Relais différentiel paramétrable	

Châssis mécano-soudé assemblé

ACCESSOIRES

Liaison			Cardan	Tableau électrique		Couleur châssis		Inverseur de source
Bagues	Axes	Goupilles	on request	Relay min/max	Fiche mâle	Noir	Zingué	
☐	☐	☐	☐	☐	☐		●	☐

●=Standard ☐=Option

DIMENSIONS

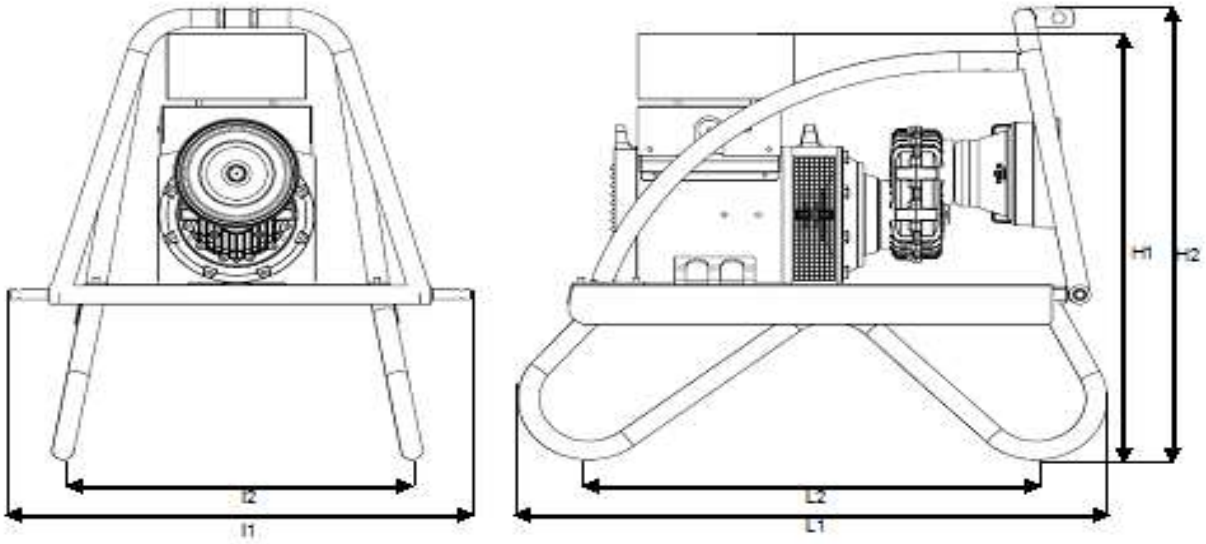

	l1	l2	L1	L2	H1	H2
(mm)	920	700	1170	900	Min (980) Max (1120	1050

Poids net : 550 kg

HIMOINSA FRANCE
68 Rue Marius Berliet - Z.I. Nord
69400 ARNAS (FRANCE)
Téléphone:+33 (0) 4 74 62 65 53
Fax: +33 (0) 4 74 09 07 28
www.himoinsa.fr